BẢN SAO

SỞ KẾ HOẠCH VÀ ĐẦU TƯ
TỈNH THÁI BÌNH
PHÒNG ĐĂNG KÝ KINH DOANH

CỘNG HÒA XÃ HỘI CHỦ NGHĨA VIỆT NAM
Độc lập – Tự do – Hạnh phúc

GIẤY CHỨNG NHẬN ĐĂNG KÝ DOANH NGHIỆP
CÔNG TY TRÁCH NHIỆM HỮU HẠN HAI THÀNH VIÊN TRỞ LÊN

Mã số doanh nghiệp: 1000434263

Đăng ký lần đầu: ngày 19 tháng 12 năm 2007

Đăng ký thay đổi lần thứ: 2, ngày 27 tháng 07 năm 2016

1. Tên công ty

Tên công ty viết bằng tiếng Việt: CÔNG TY TNHH TRÁI ĐẤT XANH

Tên công ty viết bằng tiếng nước ngoài:

Tên công ty viết tắt: GREEN EARTH CO., LTD

2. Địa chỉ trụ sở chính

Lô E6 + E7, đường Ngô Gia Khảm, khu công nghiệp Phúc Khánh, Phường Phú Khánh, Thành phố Thái Bình, Tỉnh Thái Bình, Việt Nam

Điện thoại: *0363.615.677* Fax: *0363.615.458*

Email: Website:

3. Vốn điều lệ 28.800.000.000 đồng

Bằng chữ: Hai mươi tám tỷ tám trăm triệu đồng

tương đương với 1.800.000 USD

4. Danh sách thành viên góp vốn

STT	Tên thành viên	Nơi đăng ký hộ khẩu thường trú đối với cá nhân; địa chỉ trụ sở chính đối với tổ chức	Giá trị phần vốn góp (VNĐ và giá trị tương đương theo đơn vị tiền nước ngoài, nếu có)	Tỷ lệ (%)	Số CMND (hoặc chứng thực cá nhân hợp pháp khác) đối với cá nhân; MSDN đối với doanh nghiệp; Số Quyết định thành lập đối với tổ chức	Ghi chú
1	CÔNG TY APEX GRAND ENTERPRISES LIMITED	P.O.Box 957, Offshore Incorporations Centre, Road Town, Tortola, British Virgin Islands	20.160.000.000	70,000	1428488	
2	HSIEH, CHIU- LIEN	Tầng 17, số 282, đoạn Đồng Nhất, đường Quang Minh Lục, Thành phố Trúc Bắc, huyện Tân Trúc, Taiwan, China	4.320.000.000	15,000	302671050	

3	CHAN, SHIH - CHIH	Số 146, đoạn I, đường Đông Hưng, thành phố Trúc Bắc, huyện Tân Trúc, Taiwan, China	4.320.000.000	15,000	310244986	

5. Người đại diện theo pháp luật của công ty

* Họ và tên: HSIEH, CHIU- LIEN Giới tính: *Nữ*

Chức danh: Chủ tịch Hội đồng thành viên kiêm Tổng Giám đốc

Sinh ngày: *12/11/1965* Dân tộc: Quốc tịch: *Đài Loan*

Loại giấy tờ chứng thực cá nhân: *Hộ chiếu nước ngoài*

Số giấy chứng thực cá nhân: *132126872*

Ngày cấp: *04/07/2001* Nơi cấp: *Bộ ngoại giao Trung Hoa Dân Quốc*

Nơi đăng ký hộ khẩu thường trú: *Tầng 17, số 282, đoạn Đồng Nhất, đường Quang Minh Lục, Thành phố Trúc Bắc, huyện Tân Trúc, Taiwan, China*

Chỗ ở hiện tại: *Lô E6+E7, đường Ngô Gia Khảm, KCN Phúc Khánh, Phường Phú Khánh, Thành phố Thái Bình, Tỉnh Thái Bình, Việt Nam*

CHỨNG THỰC
BẢN SAO ĐÚNG VỚI BẢN CHÍNH
Ngày: 23-05-2024
Số: 04375 Quyển số: 02

TRƯỞNG PHÒNG

PHÒNG ĐĂNG KÝ KINH DOANH

TRƯỞNG PHÒNG
Đinh Ngọc Tuấn

S.Đ.K.H.Đ: 11-C.T.H.D
VĂN PHÒNG CÔNG CHỨNG PHẠM THỊ LAN
TP. THÁI BÌNH - T. THÁI BÌNH

CÔNG CHỨNG VIÊN
Phan Thị Huyền

BAN QUẢN LÝ **CÁC KHU CÔNG NGHIỆP** **TỈNH THÁI BÌNH**	**CỘNG HOÀ XÃ HỘI CHỦ NGHĨA VIỆT NAM** **Độc lập - Tự do - Hạnh phúc**

BẢN SAO

GIẤY CHỨNG NHẬN ĐĂNG KÝ ĐẦU TƯ

Mã số dự án: 1004053577

Chứng nhận lần đầu: Ngày 19 tháng 12 năm 2007
Chứng nhận thay đổi lần thứ 1: Ngày 03 tháng 12 năm 2008
Chứng nhận thay đổi lần thứ 2: Ngày 19 tháng 9 năm 2016

Căn cứ Luật Đầu tư số 67/2014/QH13 ngày 26 tháng 11 năm 2014;

Căn cứ Nghị định số 118/2015/NĐ-CP ngày 12 tháng 11 năm 2015 của Chính phủ quy định chi tiết và hướng dẫn thi hành một số điều của Luật Đầu tư;

Căn cứ Thông tư 16/2015/TT-BKHĐT ngày 18 tháng 11 năm 2015 của Bộ Kế hoạch và Đầu tư quy định biểu mẫu thực hiện thủ tục đầu tư và báo cáo hoạt động đầu tư tại Việt Nam;

Căn cứ Quyết định số 15/2004/QĐ-TTg ngày 29 tháng 01 năm 2004 của Thủ tướng Chính phủ về việc thành lập Ban Quản lý các khu công nghiệp tỉnh Thái Bình;

Căn cứ Quyết định số 426/QĐ-UBND ngày 05/02/2016 của Ủy ban nhân dân tỉnh Thái Bình về chức năng, nhiệm vụ, quyền hạn và cơ cấu tổ chức của Ban Quản lý các khu công nghiệp tỉnh Thái Bình;

Căn cứ Giấy chứng nhận đầu tư số 082 023 000 015 do Ban quản lý các khu công nghiệp tỉnh Thái Bình chứng nhận lần đầu ngày 19/12/2007, chứng nhận thay đổi lần thứ 1 ngày 03/12/2008;

Căn cứ Văn bản đề nghị điều chỉnh dự án đầu tư và hồ sơ kèm theo do Công ty TNHH Trái Đất Xanh, đại diện là Bà Hsieh, Chiu-Lien nộp ngày 12/9/2016.

BAN QUẢN LÝ CÁC KHU CÔNG NGHIỆP TỈNH THÁI BÌNH

Chứng nhận:

Dự án đầu tư NHÀ MÁY SẢN XUẤT, CHẾ TÁC SẢN PHẨM GỐM SỨ VÀ CÁC SẢN PHẨM PHỤ;

Mã số dự án: 082023000015 do Ban Quản lý các khu công nghiệp tỉnh Thái Bình cấp chứng nhận lần đầu ngày 19/12/2007, chứng nhận thay đổi lần thứ 1 ngày 03/12/2008; Đăng ký điều chỉnh thay đổi quy mô công suất đầu tư.

Nhà đầu tư:

1. Nhà đầu tư thứ nhất: Công ty APEX GRAND ENTERPRISES LIMITED;

Giấy chứng nhận đăng ký kinh doanh số 1428488, ngày cấp 30 tháng 8 năm 2007; Nơi cấp: Registrar of Corporate Affairs Trung Quốc (Hồng Kông).

Địa chỉ trụ sở chính: P.O.Box 957, Offshore Incorporations Centre, Road Town, Tortola Pritish Virgin Islands Trung Quốc (Hồng Kông).

Đại diện được ủy quyền:

Ông: Chan, Yuan - Chen;

Sinh ngày: 25/4/1957; Quốc tịch: Trung Hoa Dân Quốc (Đài Loan);

Chức vụ: Tổng giám đốc;

Hộ chiếu số: 309665606 cấp ngày 16/7/2014; Nơi cấp: Bộ Ngoại giao Trung Hoa Dân Quốc;

Địa chỉ thường trú: Số 146 Đoạn I, đường Đông Hưng, thành phố Trúc Bắc, huyện Tân Trúc, Đài Loan.

Nơi ở hiện này: Công ty TNHH Trái Đất Xanh, Lô E6+E7, đường Ngô Gia Khảm, KCN Phúc Khánh, thành phố Thái Bình, tỉnh Thái Bình.

2. Nhà đầu tư tiếp theo: Bà Hsieh, Chiu - Lien.

Sinh ngày: 12/11/1965; Quốc tịch: Trung Hoa Dân Quốc (Đài Loan);

Hộ chiếu số: 302671050 cấp ngày 22/02/2011; Nơi cấp: Bộ Ngoại giao Trung Hoa Dân Quốc;

Nơi đăng ký hộ khẩu thường trú: Tầng 17 số 282 đoạn Đồng Nhất, đường Quang Minh Lục, thành phố Trúc Bắc, huyện Tân Trúc, Đài Loan.

Nơi ở hiện này: Công ty TNHH Trái Đất Xanh, Lô E6+E7, đường Ngô Gia Khảm, KCN Phúc Khánh, thành phố Thái Bình, tỉnh Thái Bình.

3. Nhà đầu tư tiếp theo: Ông Chan, Shih - Chih.

Sinh ngày: 01/3/1986; Quốc tịch: Trung Hoa Dân Quốc (Đài Loan);

Hộ chiếu số: 310244986 cấp ngày 05/12/2014; Nơi cấp: Bộ Ngoại giao Trung Hoa Dân Quốc;

Nơi đăng ký hộ khẩu thường trú: Số 146 Đoạn I, đường Đông Hưng, thành phố Trúc Bắc, huyện Tân Trúc, Đài Loan.

Nơi ở hiện này: Công ty TNHH Trái Đất Xanh, Lô E6+E7, đường Ngô Gia Khảm, KCN Phúc Khánh, thành phố Thái Bình, tỉnh Thái Bình.

Tổ chức kinh tế thực hiện dự án đầu tư:

Công ty TNHH Trái Đất Xanh mã số doanh nghiệp: 1000434263 cấp lần đầu ngày 19/12/2007, Sở Kế hoạch và Đầu tư Thái Bình cấp đăng ký thay đổi lần thứ 2 ngày 27/7/2016.

Đăng ký thực hiện dự án đầu tư với nội dung như sau:

Điều 1: Nội dung dự án đầu tư

1. Tên dự án đầu tư: NHÀ MÁY SẢN XUẤT, CHẾ TÁC SẢN PHẨM GỐM SỨ VÀ CÁC SẢN PHẨM PHỤ

2. Mục tiêu dự án:

- Gia công chế tác các sản phẩm gốm sứ mỹ nghệ (Tượng người, động vật, đồ trang trí, khay, đĩa, cốc), đồ trang trí có chất liệu từ resin cùng các loại phụ kiện đi kèm trên sản phẩm gốm sứ.

- Sản xuất các loại hộp, nhãn mác, thuyết minh sản phẩm.

3. Quy mô công suất dự án: 4.200.000 sản phẩm/năm *(Nội dung điều chỉnh lần 2).*

4. Địa điểm thực hiện dự án: Lô E6+E7,Khu công nghiệp Phúc Khánh, thành phố Thái Bình, tỉnh Thái Bình, Việt Nam.

5. Diện tích đất sử dụng: 26.491 m^2.

6. Vốn đầu tư:

6.1.Tổng vốn đầu tư của dự án: 84.800.000.000 VND (Tám mươi tư tỷ, tám trăm triệu đồng Việt Nam) tương đương với 5.300.000 USD (Năm triệu ba trăm nghìn đô la Mỹ).

6.2. Nguồn vốn đầu tư:

- Vốn góp để thực hiện dự án: 28.800.000.000 VND (Hai mươi tám tỷ tám trăm triệu đồng Việt Nam) tương đương với 1.800.000 USD (Một triệu tám trăm đô la Mỹ), chiếm tỷ lệ 34% tổng vốn đầu tư.

Giá trị, tỷ lệ, phương thức góp vốn như sau:

+ Công ty APEX GRAND ENTERPRISES LIMITED góp 20.160.000.000 đồng (Hai mươi tỷ một trăm sáu mươi triệu đồng) tương đương 1.260.000 USD (Một triệu hai trăm sáu mươi đô la Mỹ), bằng tiền mặt, chiếm tỷ lệ 70%.

+ Bà Hsieh, Chiu – Lien góp 4.320.000.000 đồng (Bốn tỷ ba trăm hai mươi triệu đồng) tương đương 270.000 USD (Hai trăm bảy mươi nghìn đô la Mỹ), bằng tiền mặt, chiếm tỷ lệ 15%.

+ Ông Chan, Shih – Chih góp 4.320.000.000 (Bốn tỷ ba trăm hai mươi triệu đồng) tương đương 270.000 USD (Hai trăm bảy mươi nghìn đô la Mỹ), bằng tiền mặt, chiếm tỷ lệ 15%.

- Vốn huy động: 56.000.000.000 VND (Năm mươi sáu tỷ đồng Việt Nam) tương đương với 3.500.000 USD (Ba triệu năm trăm đô la Mỹ), chiếm tỷ lệ 66%.

7. Thời hạn hoạt động của dự án: Kể từ ngày cấp Giấy chứng nhận đầu tư lần đầu đến hết ngày 31/12/2052.

8. Tiến độ thực hiện dự án đầu tư:

Dự án chính thức đi vào hoạt động sản xuất kinh doanh từ năm 2009.

Điều 2: Các ưu đãi đối với dự án:

a) Mức thuế suất và miễn, giảm thuế thu nhập doanh nghiệp:

- Được hưởng thuế xuất ưu đãi theo quy định tại Khoản 2, Điều 34 Nghị định 24/2007/NĐ-CP: mức thuế suất 15% áp dụng trong thời gian 12 năm kể từ khi bắt đầu đi vào hoạt động sản xuất kinh doanh;

- Được hưởng miễn, giảm thuế thu nhập doanh nghiệp theo quy định tại Khoản 4, Điều 35 Nghị định 24/2007/NĐ-CP: miễn thuế 03 năm, kể từ khi có thu nhập chịu thuế và giảm 50% số thuế phải nộp cho 07 năm tiếp theo.

b) Miễn thuế nhập khẩu:

Doanh nghiệp được miễn thuế nhập khẩu đối với hàng hóa nhập khẩu theo quy định tại Điều 16 Luật Thuế xuất khẩu, Thuế nhập khẩu số 45/2005/NĐ-CP ngày 14/6/2005 và Điều 16 Nghị định 149/2005/NĐ-CP ngày 06/12/2005 của Chính phủ quy định chi tiết thi hành Luật Thuế xuất khẩu, Thuế nhập khẩu.

CHỨNG THỰC
BẢN SAO ĐIỆN TỬ BẢN CHÍNH
Ngày: 23-05-2024
Số: 04376 Quyển: 02

Điều 3: Các điều kiện đối với nhà đầu tư thực hiện dự án.

- Sau khi được cấp Giấy chứng nhận đăng ký đầu tư, nhà đầu tư chịu sự kiểm tra giám sát của các cơ quan nhà nước có thẩm quyền, thực hiện các hoạt động báo cáo theo quy định tại Điều 71 Luật đầu tư số 67/2014/QH13.

- Thực hiện nghiêm túc các quy định của Luật Đầu tư, Luật Bảo vệ môi trường, các Hiệp định thương mại tự do (FTA) đa phương và song phương mà Việt Nam đã ký kết và các quy định khác của pháp luật hiện hành.

Điều 4: Giấy chứng nhận đăng ký đầu tư này có hiệu lực kể từ ngày ký và thay thế quy định về nội dung dự án đầu tư tại Giấy chứng nhận đầu tư số 082 023 000 015 do Ban Quản lý các khu công nghiệp tỉnh Thái Bình cấp lần đầu ngày 19 tháng 12 năm 2007, chứng nhận thay đổi lần thứ 1 ngày 03 tháng 12 năm 2008. Công ty TNHH Trái Đất Xanh phải nộp lại bản gốc Giấy chứng nhận đầu tư về Ban Quản lý các khu công nghiệp để lưu trữ hồ sơ.

Điều 5: Giấy chứng nhận đăng ký đầu tư này được lập thành 02 *(hai)* bản gốc: 01*(một)* bản cấp cho Nhà đầu tư, 01 *(một)* bản lưu tại Ban Quản lý các khu công nghiệp tỉnh Thái Bình.

TRƯỞNG BAN

S.Đ.K.H.Đ: 11- C.T.H.D
VĂN PHÒNG CÔNG CHỨNG PHẠM THỊ LAN
TP. THÁI BÌNH - T. THÁI BÌNH

Khúc Văn Lượng

CÔNG CHỨNG VIÊN
Phan Thị Huyền

ỦY BAN NHÂN DÂN TỈNH THÁI BÌNH	CỘNG HÒA XÃ HỘI CHỦ NGHĨA VIỆT NAM Độc lập - Tự do - Hạnh phúc
Số: 503 /QĐ-UBND	*Thái Bình, ngày 28 tháng 02 năm 2017*

QUYẾT ĐỊNH

Phê duyệt Báo cáo đánh giá tác động môi trường Dự án "Đầu tư Nhà máy sản xuất, chế tác sản phẩm gốm sứ và các sản phẩm phụ"

ỦY BAN NHÂN DÂN TỈNH THÁI BÌNH

Căn cứ Luật Tổ chức chính quyền địa phương ngày 19/6/2015;

Căn cứ Luật Bảo vệ môi trường ngày 23/6/2014;

Căn cứ Nghị định số 18/2015/NĐ-CP ngày 14/02/2015 của Chính phủ quy định về quy hoạch bảo vệ môi trường, đánh giá môi trường chiến lược, đánh giá tác động môi trường và kế hoạch bảo vệ môi trường;

Căn cứ Thông tư số 27/2015/TT-BTNMT ngày 29/5/2015 của Bộ trưởng Bộ Tài nguyên và Môi trường về đánh giá tác động môi trường chiến lược, đánh giá tác động môi trường, kế hoạch bảo vệ môi trường;

Theo đề nghị của Hội đồng thẩm định Báo cáo đánh giá tác động môi trường của Dự án "Đầu tư Nhà máy Sản xuất, chế tác sản phẩm gốm sứ và các sản phẩm phụ" họp ngày 14/12/2016 tại Sở Tài nguyên và Môi trường tỉnh Thái Bình;

Xét nội dung Báo cáo đánh giá tác động môi trường của Dự án đã được chỉnh sửa, bổ sung gửi kèm Văn bản số 0701/CV-TĐX ngày 07/01/2017 của Công ty TNHH Trái Đất Xanh;

Xét đề nghị của Sở Tài nguyên và Môi trường tại Tờ trình số 70/TTr-STNMT ngày 20/02/2017,

QUYẾT ĐỊNH:

Điều 1. Phê duyệt Báo cáo đánh giá tác động môi trường của Dự án "Đầu tư Nhà máy Sản xuất, chế tác sản phẩm gốm sứ và các sản phẩm phụ" tại Khu Công nghiệp Phúc Khánh thành phố Thái Bình được lập bởi Công ty TNHH Trái Đất Xanh (sau đây gọi là Chủ dự án) với các nội dung chủ yếu sau đây:

1. Phạm vi, quy mô, công suất của Dự án:

Đầu tư Nhà máy Sản xuất, chế tác gốm sứ và các sản phẩm phụ công suất thiết kế 4.200.000 sản phẩm/năm.

Diện tích sử dụng đất 26.476,6 m^2 tại Khu Công nghiệp Phúc Khánh thành phố Thái Bình.

2. Yêu cầu bảo vệ môi trường đối với Dự án.

2.1. Về xử lý chất thải trong quá trình thi công xây dựng và vận hành:

- Thu gom, xử lý các loại chất thải rắn đảm bảo các yêu cầu về vệ sinh môi trường và theo quy định tại Nghị định số 38/2015/NĐ-CP ngày 24/4/2015 của Chính phủ quy định quản lý chất thải và phế liệu; thu gom, vận chuyển, lưu giữ và xử lý các loại chất thải nguy hại theo quy định tại Thông tư số 36/2015/TT-BTNMT ngày 30/6/2015 của Bộ trưởng Bộ Tài nguyên và Môi trường về quản lý chất thải nguy hại;

- Thu gom, xử lý khí thải phát sinh đảm bảo đạt Quy chuẩn kỹ thuật quốc gia về khí thải công nghiệp đối với bụi và các chất vô cơ QCVN 19:2009/BTNMT cột B, Quy chuẩn kỹ thuật quốc gia về khí thải công nghiệp đối với một số chất hữu cơ QCVN 20:2009/BTNMT;

- Thu gom, xử lý sơ bộ nước thải phát sinh, đấu nối về trạm xử lý nước thải tập trung của Công ty TNHH Khai phát Đài Tín để xử lý đạt quy chuẩn quy định trước khi thải ra môi trường;

- Có biện pháp giảm thiểu ô nhiễm tiếng ồn, độ rung đảm bảo đạt Quy chuẩn kỹ thuật quốc gia về tiếng ồn QCVN 26:2010/BTNMT, Quy chuẩn kỹ thuật quốc gia về độ rung QCVN 27:2010/BTNMT;

- Thực hiện đầy đủ các biện pháp phòng ngừa, giảm thiểu tác động xấu, phòng ngừa, ứng phó với sự cố môi trường như nội dung đã cam kết của Chủ dự án đã nêu trong Báo cáo đánh giá tác động môi trường.

2.2. Thực hiện chương trình quản lý và giám sát môi trường giai đoạn thi công và giai đoạn Dự án đi vào hoạt động như đã nêu trong Báo cáo đánh giá tác động môi trường; số liệu giám sát môi trường của Dự án phải được cập nhật, lưu giữ và báo cáo cho Sở Tài nguyên và Môi trường định kỳ theo quy định tại các Thông tư của Bộ trưởng Bộ Tài nguyên và Môi trường: Số 43/2015/TT-BTNMT ngày 29/9/2015 về báo cáo hiện trạng môi trường, bộ chỉ thị môi trường và quản lý số liệu quan trắc môi trường; số 31/2016/TT-BTNMT ngày 14/10/2016 về bảo vệ môi trường cụm công nghiệp, khu kinh doanh, dịch vụ tập trung, làng nghề và cơ sở sản xuất, kinh doanh, dịch vụ.

Điều 2. Công ty TNHH Trái Đất Xanh có trách nhiệm:

1. Lập và gửi kế hoạch quản lý môi trường của Dự án để niêm yết công khai theo quy định pháp luật;

2. Thực hiện nghiêm túc các yêu cầu về bảo vệ môi trường, các điều kiện nêu tại Điều 1 Quyết định này và các nội dung bảo vệ môi trường khác đã đề xuất trong Báo cáo đánh giá tác động môi trường.

3. Lập hồ sơ đề nghị kiểm tra, xác nhận việc đã thực hiện các công trình bảo vệ môi trường phục vụ giai đoạn vận hành của Dự án gửi cơ quan có thẩm quyền để được kiểm tra, xác nhận trước khi đưa Dự án vào vận hành chính thức.

4. Trong quá trình thực hiện nếu Dự án có những thay đổi so với Báo cáo đánh giá tác động môi trường đã được phê duyệt, Công ty phải có văn bản báo

cáo và chỉ được thực hiện những thay đổi sau khi có văn bản chấp thuận của Ủy ban nhân dân tỉnh Thái Bình.

Điều 3. Quyết định phê duyệt Báo cáo đánh giá tác động môi trường của Dự án là căn cứ để cấp có thẩm quyền xem xét, quyết định các bước tiếp theo của Dự án theo quy định tại Khoản 2 Điều 25 Luật Bảo vệ môi trường.

Điều 4. Quyết định này có hiệu lực thi hành kể từ ngày ký.

Chánh Văn phòng Ủy ban nhân dân tỉnh, Giám đốc Sở Tài nguyên và Môi trường, Trưởng Ban Quản lý Các khu công nghiệp tỉnh, Chủ tịch Ủy ban nhân dân thành phố Thái Bình, Thủ trưởng các ngành, đơn vị liên quan và Tổng Giám đốc Công ty TNHH Trái Đất Xanh chịu trách nhiệm thi hành Quyết định này./.

Nơi nhận:
- Như Điều 4;
- Bộ Tài nguyên và Môi trường;
- Chủ tịch, các PCT UBND tỉnh;
- Lãnh đạo VP UBND tỉnh;
- Trung tâm HCC cấp tỉnh;
- Lưu VT, NNTNMT.

TM. ỦY BAN NHÂN DÂN TỈNH
KT. CHỦ TỊCH
PHÓ CHỦ TỊCH

Phạm Văn Xuyên

CHỨNG THỰC
BẢN SAO ĐÚNG VỚI BẢN CHÍNH
Ngày: 26-03-2025
Số: 02120 Quyển số: 01

VĂN PHÒNG CÔNG CHỨNG PHẠM THỊ LAN
TP THÁI BÌNH - T. THÁI BÌNH

CÔNG CHỨNG VIÊN
Bùi Thị Lan

Bên cho thuê (Bên A) : CÔNG TY CPHH PHÁT TRIỂN KCN ĐÀI TÍN

- Địa chỉ : Khu công nghiệp Phúc Khánh, Đ. Ngô Gia Khảm, T.p Thái Bình.
- Điện thoại : 0084-36-844419/ 845227 Fax : 0084-36-847108
- Người đại diện: Ông LUO, KOAN-SHAN Chức vụ : Tổng giám đốc
- Mã số thuế : 1000337044
- Số Tài khoản : 2311-13-14114 (USD) 2311-00-06085 (VND)
  Tại : NH Chinfon Chi nhánh Hà Nội

Bên thuê (Bên B) : **CÔNG TY TNHH CASDAY VIỆT NAM**

- Người đại diện : Bà HSIEH, CHIU - LIEN
- Chức vụ : Tổng giám đốc
- Số hộ chiếu : 132126872 Quốc tịch: Đài Loan
- Địa chỉ : Khu công nghiệp Phúc Khánh, thành phố Thái Bình, tỉnh Thái Bình
- Điện thoại : 84-36-615458 Fax : 84-36-615458

Điều 1: QUY ĐỊNH CHUNG

1.1 Bên A sẽ cho Bên B thuê khu đất số E6 + E7 có diện tích là 26.491 m^2 tại khu công nghiệp Phúc Khánh, thành phố Thái Bình, tỉnh Thái Bình (*sơ đồ vị trí đính kèm, diện tích thực tế căn cứ vào diện tích đo đạc thực địa của Sở Tài Nguyên và Môi Trường làm chuẩn*), để Bên B đầu tư xây dựng nhà máy sản xuất các sản phẩm như Giấy chứng nhận đầu tư do Ban quản lý khu công nghiệp tỉnh Thái Bình cấp.

1.2 Việc cho thuê lại đất không làm mất quyền sở hữu của Nhà nước Việt Nam đối với khu đất và mọi tài nguyên nằm trong lòng đất.

1.3 Vị trí khu đất thuê lại được xác định theo sơ đồ đính kèm và là một bộ phận không tách rời của hợp đồng này.

1.4 Việc xây dựng các công trình trên khu đất thuê lại phải phù hợp với mục đích đã ghi trong Giấy chứng nhận đầu tư và tuân thủ theo đúng Luật pháp Việt Nam, quy định của khu công nghiệp Đài Tín - Phúc Khánh cũng như các điều khoản trong hợp đồng này.

Điều 2: CÁC ĐIỀU KIỆN CƠ BẢN

2.1 Thuê lại đất và thuê sử dụng cơ sở hạ tầng

2.1.1 Thời hạn thuê

Thời hạn thuê lại đất và thuê sử dụng hạ tầng của Bên B là 45.05 năm (45 năm 0 tháng 12 ngày), tính từ ngày 19 tháng 12 năm 2007 đến hết ngày 31 tháng 12 năm 2052. Khi hết thời hạn thuê, nếu giấy chứng nhận đầu tư được gia hạn thì thời gian thuê lại đất và thuê sử dụng cơ sở hạ tầng được gia hạn tương ứng với thời hạn nhà nước cho Bên A thuê đất còn lại.Tiền thuê lại đất và thuê sử dụng cơ sở hạ tầng cho thời gian gia hạn phải được thỏa thuận lại với Bên A và phải được Ban quản lý khu công nghiệp tỉnh Thái Bình chấp thuận.

2.1.2 Tiền thuê lại đất và thuê sử dụng cơ sở hạ tầng

- Tiền thuê sử dụng cơ sở hạ tầng được tính từ ngày hai bên ký kết Biên bản thoả thuận thuê quyền sử dụng đất đến ngày 31 tháng 12 năm 2052 (không bao gồm tiền thuê đất) .
- Căn cứ vào thông báo nộp thuế của Cục thuế để tính tiền thuê của lô đất đã thuê lại. (Dựa vào quy định của cơ quan thuế, Bên A có trách nhiệm thu tiền của Bên B và nộp vào Kho bạc nhà nước; và tổng số tiền thuê đất sẽ tính trên thời hạn thuê đất, căn cứ theo Giấy chứng nhận đầu tư do Ban quản lý khu công nghiệp tỉnh Thái Bình cấp làm chuẩn để tính.)
- Tiền thuê sử dụng cơ sở hạ tầng là 16 USD/ m^2 (Mười sáu Đô la Mỹ/m^2) (chưa bao gồm thuế VAT) .
- Thuế giá trị gia tăng là 10%.
- Tổng số tiền thuê sử dụng cơ sở hạ tầng là : 466.241,6 USD (Bốn trăm sáu mươi sáu nghì n hai trăm bốn mốt phẩy sáu Đô la Mỹ) (bao gồm thuế VAT) .

2.1.3 Thời hạn thanh toán

- Kể từ ngày ký kết Biên bản thoả thuận thuê quyền sử dụng đất , trong vòng 7 ngày, Bên B phải đặt cọc cho Bên A số tiền là 46.624,16 USD (Bốn mươi sáu nghìn sáu trăm hai mươi bốn phẩy mười sáu Đô la Mỹ) (bao gồm thuế VAT), tương đương với 10% tổng số tiền thuê sử dụng cơ sở hạ tầng.

- Sau khi nhận được giấy chứng nhận đầu tư do Ban quản lý Khu Công nghiệp tỉnh Thái Bình cấp, trong vòng 14 ngày, Bên B phải thanh toán cho Bên A số tiền là 186.496,64 USD (Một trăm tám mươi sáu nghìn bốn trăm chín mươi sáu phẩy sáu bốn Đô la Mỹ) (bao gồm thuế VAT), tương đương với 40% tổng số tiền thuê sử dụng cơ sở hạ tầng.
- 50% số tiền thuê sử dụng cơ sở hạ tầng còn lại là 233.120,8 USD (Hai trăm ba mươi ba nghìn một trăm hai mươi phẩy tám Đô la Mỹ) (bao gồm thuế VAT).
  1. Trước khi xây dựng 14 ngày, Bên B phải thanh toán cho Bên A số tiền là 93.248,32 USD (Chín mươi ba nghìn hai trăm bốn mươi tám phẩy ba hai Đô la Mỹ) , tương đương với 20% tổng số tiền thuê sử dụng cơ sở hạ tầng (bao gồm thuế VAT).
  2. 30% số tiền thuê sử dụng cơ sở hạ tầng còn lại là 139.872,48 USD (Một trăm ba mươi chín nghìn tám trăm bảy mươi hai phẩy bốn tám Đô la Mỹ) (bao gồm thuế VAT), khi Bên A giao đất cho Bên B, sẽ căn cứ theo diện tích đo đạc thực địa của Sở Tài Nguyên và Môi Trường tỉnh Thái Bình để tính số tiền thuê tăng giảm thực tế, sau khi nhận được thông báo nộp tiền của Bên A, trong vòng 7 ngày, Bên B phải thanh toán hết số tiền còn lại, Bên A sẽ giao lại sổ đỏ cho Bên B sau khi đã nhận đủ toàn bộ tổng số tiền thuê sử dụng cơ sở hạ tầng quy định tại điều này.

2.2 Phí quản lý

2.2.1 Mục đích

Được sử dụng cho các nội dung: duy tu, bảo dưỡng các công trình hạ tầng kỹ thuật trong khu công nghiệp như hệ thống giao thông, cấp nước, thoát nước mưa, thoát nước thải, cây xanh, an ninh trật tự, vệ sinh và chi phí quản lý khu công nghiệp.

2.2.2 Phí quản lý

- Phí quản lý : 0.024 USD/ m^2 / tháng (chưa bao gồm thuế VAT).
- Cứ 03 (ba) năm phí quản lý sẽ được điều chỉnh một lần, mức điều chỉnh căn cứ theo tình hình điều chỉnh của vật giá và mức lương tại Việt Nam .

2.2.3 Thanh toán phí quản lý

- Kể từ ngày ký Hợp đồng thuê lại đất được sẽ tính phí quản lý.
- Phí quản lý của tháng trước sẽ được thanh toán chậm nhất vào ngày 05 dương lịch tháng sau. Nếu nợ nộp phí quản lý 02 tháng sẽ thông cáo tên công ty, nếu nợ quá 03 tháng sẽ hạn chế hàng hoá ra vào.

2.3. Phí xử lý nước thải

2.3.1 Lưu lượng và chủng loại nước thải

- Nếu Bên B không có nước thải thì không phải trả phí xử lý nước thải.
- Lưu lượng nước thải sẽ được tính bằng 80% trên khối lượng nước sử dụng (bao gồm lượng nước sử dụng từ các nguồn khác) của công ty được tính trên chỉ số của đồng hồ cấp nước hàng tháng.
- Nếu Bên B có nước thải công nghiệp độc hại, trước khi xả vào hệ thống thoát nước chung của khu công nghiệp do Bên A quản lý phải được xử lý đạt tiêu chuẩn loại C, Bên A sẽ xử lý nước thải đạt loại B trước khi thải ra ngoài. Hiện nay tiêu chuẩn nước thải loại B, loại C căn cứ theo quy định *TCVN 5945: 1995* của nhà nước Việt Nam. (Sau này phải phối hợp thực hiện xử lí nước thải đạt tiêu chuẩn loại A căn cứ theo quy định *TCVN 5945: 2005* của nhà nước Việt Nam).

2.3.2 Phí xử lý nước thải

- Phí xử lý nước thải: 0.2 USD/ m^3 (chưa bao gồm thuế VAT).
- Cứ 03 (ba) năm phí xử lý nước thải sẽ được điều chỉnh một lần, mức điều chỉnh căn cứ theo tình hình điều chỉnh của vật giá và mức lương tại Việt Nam .
- Phí xử lý nước thải của tháng trước sẽ được thanh toán chậm nhất vào ngày 05 dương lịch của tháng sau. Nếu nợ quá 02 tháng sẽ cấm không cho chảy nước thải vào đường ống thu gom nước thải và thông báo cho Ban quản lý các KCN giải quyết.

Điều 3: QUYỀN HẠN CỦA BÊN B

3.1 Kể từ ngày ký kết Hợp đồng thuê lại đất và sau khi hai bên thực hiện việc bàn giao đất trên thực địa, Bên B có quyền đo đạc, khảo sát, khoan địa chất công trình phục vụ cho việc xây dựng nhà máy, xí nghiệp trên phần đất thuê.

3.2 Bên B chỉ được phép bắt đầu triển khai dự án trên khu đất thuê sau khi đã đáp ứng đủ những điều kiện sau:

- Hai bên chính thức ký Hợp đồng thuê lại đất .
- Thanh toán đầy đủ đúng tiến độ như quy định tại điều 2 trong bản Hợp đồng thuê lại đất .
- Hai bên thực hiện xong việc bàn giao đất trên thực địa.
- Đảm bảo đủ điều kiện khởi công xây dựng công trình theo quy định tại điều 72 Luật xây dựng

3.3 Nhà xưởng, nhà kho, văn phòng hay vật kiến trúc được xây dựng hay tạo ra trên khu đất thuê là tài sản của Bên B. Bên B có quyền thế chấp tại ngân hàng Việt Nam giá trị tài sản của mình gắn liền với giá trị sử dụng đất thuê để vay vốn cho sản xuất nhưng phải thông báo cho Bên A biết.

3.4 Nếu Bên B trả tiền theo quy định của điều kiện thanh toán tiền ở điều 2 thì Bên B có quyền sử dụng các hạng mục công trình xây dựng cơ sở hạ tầng công cộng.

Điều 4: CAM KẾT CỦA BÊN A ĐỐI VỚI KHU ĐẤT CHO THUÊ

4.1 Bên A hỗ trợ giúp đỡ Bên B tiến hành các thủ tục cần thiết để Bên B nhận được Giấy chứng nhận quyền sử dụng đất, giấy đăng ký chế độ kế toán cũng như các công việc khác theo sự ủy thác của Bên B với mức phí do hai bên thỏa thuận.

4.2 Nếu không có bất kì hành vi vi phạm nào của Bên B, Bên A cam kết dành cho Bên B trọn quyền sử dụng đất để thực hiện dự án như Giấy chứng nhận đầu tư đã được cấp theo quy định của pháp luật đất đai và quyền này không bị tước đoạt dưới bất kỳ hình thức nào.

4.3 Các dịch vụ thông tin trong khu công nghiệp như: điện thoại, fax....do Bưu điện tỉnh Thái Bình thực hiện. Chi phí lắp đặt và cước phí thông tin do Bên B trả theo quy định của bưu điện tỉnh Thái Bình Việt Nam.

4.4 Bên A đầu tư xây dựng các công trình như nhà máy nước thải, hệ thống mương thoát nước mưa, đường giao thông, hệ thống chiếu sáng ... phục vụ cho các nhà đầu tư theo đúng quy hoạch đã được phê duyệt.

4.5 Công ty điện lực I điện lực tỉnh Thái Bình đã xây dựng đường dây 35 KV đến trước tường rào của khu đất thuê để cấp điện cho trạm biến áp theo công suất đã

thỏa thuận. Bên B phải chịu toàn bộ phí tổn về máy biến thế, hệ thống đường dây nối từ mạch 35 KV từ trạm biến áp vào trong nhà máy của Bên B. Bên B sẽ ký hợp đồng sử dụng điện với Công ty điện lực và trả mọi khoản phí tổn do sử dụng điện cho công ty điện lực. Việc quản lý kỹ thuật lưới điện và cung cấp điện do công ty điện lực thực hiện.

4.6 Hệ thống cấp nước cho khu công nghiệp đến trước khu đất thuê sẽ do Bên A thực hiện để cung cấp nước cho Bên B theo khối lượng thỏa thuận. Phí tổn về đồng hồ nước, đường ống nối từ đường phân phối trở vào, tiền công lắp đặt do Bên B chịu. Bên B sẽ ký hợp đồng sử dụng nước và trả tiền nước cho công ty cấp nước sạch tỉnh Thái Bình.

4.7 Bên A có trách nhiệm duy tu, sửa chữa cơ sở hạ tầng khu công nghiệp trong suốt thời gian cho thuê lại đất.

4.8 Nếu Bên B không trả tiền thuê lại đất theo quy định của điều kiện thanh toán tiền ở điều 2 thì Bên A có quyền chấm dứt quyền sử dụng đất và quyền sử dụng các hạng mục công trình xây dựng cơ sở hạ tầng công cộng của Bên B.

4.9 Bên A không chịu trách nhiệm về khoản tiền san lấp mặt bằng đất trong phạm vi diện tích lô đất cho thuê lại.

Điều 5: CAM KẾT CỦA BÊN B TRONG QUÁ TRÌNH THUÊ VÀ SỬ DỤNG ĐẤT Ở KHU CÔNG NGHIỆP PHÚC KHÁNH

5.1 Bên B cam kết sử dụng đất trong phạm vi ranh giới khu đất thuê lại đúng mục đích như Giấy chứng nhận đầu tư quy định và tuân thủ đúng luật pháp Việt Nam cũng như các điều khoản quy định trong bản hợp đồng này. Trường hợp Bên B được cơ quan nhà Nước có thẩm quyền cho phép thay đổi mục tiêu kinh doanh thì hai bên sẽ thảo luận để sửa đổi hợp đồng hay ký kết lại hợp đồng mới.

5.2 Bên B khẩn trương chuẩn bị mọi hồ sơ cần thiết để xin cấp Giấy chứng nhận quyền sử dụng đất và giấy phép xây dựng nhà máy, và tự trả các khoản lệ phí quy định có liên quan và tiền thuế đất .

5.3 Bên B xây dựng nhà máy và điều hành sản xuất, kinh doanh trên khu đất đã thuê theo đúng nội dung của Giấy chứng nhận đầu tư và các quy định cụ thể của khu công nghiệp.

5.4 Bên B chịu mọi khoản thuế theo quy định của Giấy chứng nhận đầu tư và các khoản thuế khác theo quy định của Pháp luật Việt Nam.

5.5 Trong thời gian hợp đồng có hiệu lực, nếu Bên B bị phân chia, sáp nhập, hoặc chuyển nhượng đất thuê và tài sản thuộc quyền sở hữu của mình trên khu đất thuê cho tổ chức khác, hình thành pháp nhân mới, pháp nhân mới phải kí Hợp đồng thuê lại đất với Bên A trên cơ sở tuân thủ theo đúng luật pháp Việt Nam và các quy định cụ thể của khu công nghiệp Phúc Khánh. Thời hạn thuê đất đối với pháp nhân mới là thời hạn còn lại của hợp đồng này đồng thời phải cam kết bằng văn bản về việc chấp hành mọi quy định của khu công nghiệp Phúc Khánh và luật pháp Việt Nam. Bên B và Bên được chuyển nhượng (Bên thứ 3) phải thỏa thuận và đi đến thống nhất về việc quyết định phía nào thanh toán tòan bộ chi phí phát sinh từ việc chuyển giao khu đất thuê.

5.6 Bên B phải chuẩn bị một bể chứa nước hoặc tháp nước riêng bằng phí tổn của mình để dự trữ nước trong trường hợp thiếu nước, để duy trì lượng nước ổn định trong quá trình sử dụng và phòng cháy chữa cháy.

5.7 Trong thời gian hợp đồng có hiệu lực, nếu Bên B muốn trả lại toàn bộ hoặc một phần khu đất thuê lại trước thời hạn thì phải thông báo cho Bên A biết trước ít nhất 06 (sáu) tháng bằng văn bản. Bên A trả lời cho Bên B trong vòng thời gian 01 (một) tháng kể từ ngày nhận được đề nghị của Bên B. Hợp đồng này hết hiệu lực khi Bên B đã bàn giao đất thuê lại cho Bên A.

5.8 Bên B sẽ nộp bản báo cáo phân tích hàm lượng nước thải công nghiệp (nếu có) của nhà máy trước khi chảy vào hệ thống xử lý nước thải chung của khu công nghiệp khi có yêu cầu và đảm bảo chỉ tiêu nước thải theo đúng yêu cầu của Bên A. Chi phí phân tích hàm lượng nước thải sẽ do Bên B chịu.

5.9 Bên B sẽ cung cấp cho Bên A bảng chi tiết thành phần và số lượng các loại chất thải tạo ra trong quá trình sản xuất, chế biến ngay sau khi ký bản Hợp đồng thuê đất này. Bên B cam kết sẽ xử lý ở nơi hợp pháp theo đúng quy định của Luật môi trường Việt Nam. Bên B cam kết không gây thiệt hại hay làm ô nhiễm môi trường khu công nghiệp và các khu lân cận.

5.10 Bên B chịu trách nhiệm và phải bồi thường cho Bên A những thiệt hại gây ra bởi những hoạt động cố ý hay không cố ý của nhân viên Bên B, người thừa hành của Bên B.

5.11 Bên B phải ký một bản thỏa thuận với Bên A bằng văn bản về cách bố trí nhà máy của mình trước khi bắt đầu xây dựng, đồng thời Bên B phải nộp bản vẽ thiết kế mặt bằng tổng thể, bản vẽ thiết tường rào, nhà bảo vệ, cấp thoát nước, cấp điện, san nền cho Bên A trước khi bắt đầu xây dựng. Bên A đảm bảo giải quyết công việc một cách nhanh chóng để không làm ảnh hưởng tới công tác xây dựng của Bên B.

Điều 6: CHẤM DỨT HỢP ĐỒNG

6.1 Theo quy định tại điều 2 của Hợp đồng thuê lại đất về thời hạn thuê đất, nếu đơn xin gia hạn đầu tư không được Chính phủ Việt Nam chấp thuận, bản hợp đồng này sẽ hết hiệu lực. Bên B đồng ý ngừng hoạt động và dọn dẹp các vật kiến trúc, thiết bị, vật liệu....khỏi khu đất đã thuê trong vòng 90 ngày kể từ ngày hết hạn thuê đất và tự chịu mọi phí tổn, đồng thời giao lại mặt bằng sạch cho Bên A.

6.2 Nếu Bên B không trả tiền đúng ngày như đã đề cập ở điều 2, Bên A có quyền tính lãi cho khoản tiền trả chậm mà không cần thông báo bằng văn bản cho Bên B, với mức lãi suất là 10% / năm cho đến khi Bên A nhận được khoản tiền trả chậm. Nếu trả chậm quá 04 (bốn) tháng thì Bên A có quyền đơn phương chấm dứt hợp đồng do việc Bên B không trả tiền đúng hạn mà hoàn toàn không phải bồi hoàn bất kỳ khoản phí đã trả nào.

6.3 Bị cơ quan nhà nước có thẩm quyền thu hồi đất theo quy định của Luật Đất đai.

6.4 Bên B bị thu hồi giấy chứng nhận đầu tư trước thời hạn.

6.5 Bên B bị giải thể trước thời hạn hoặc bị phá sản

Điều 7: VIỆC MIỄN TRỪ TRÁCH NHIỆM TRONG CÁC TRƯỜNG HỢP BẤT KHẢ KHÁNG

Các bên đồng ý miễn trừ trách nhiệm về sự mất mát, tổn thương, trễ nãi, thiệt hại hay bất cứ tổn thất nào xảy đến cho bên kia do những sự phê duyệt quy chế hay hướng dẫn của Chính phủ, do việc bộc phát tình trạng khẩn trương, chiến tranh, các hoạt động thù nghịch chiến tranh, các biến động dân sự, bạo loạn, bệnh dịch, bão táp, hỏa hoạn hay những nguyên nhân tương tự xảy ra bên ngoài

tầm kiểm soát của bên kia.Trường hợp bất khả kháng sẽ không được áp dụng đối với nghĩa vụ thanh toán của bên này đối với bên kia.

Điều 8: NGÔN NGỮ, SỬA ĐỔI VÀ BÃI MIỄN

8.1 Tiếng Việt và tiếng Trung được dùng làm ngôn ngữ để cắt nghĩa các nội dung của hợp đồng này. Trong trường hợp có sự không đồng nhất giữa hai ngôn ngữ, thì tiếng Trung được dùng làm ngôn ngữ để giải thích. Bản hợp đồng này sẽ do Luật pháp Việt Nam chi phối và ràng buộc các bên.

8.2 Trừ khi hai bên đồng ý bằng một văn bản khác, các quyền và nghĩa vụ quy định tại Bản hợp đồng này không được sửa đổi, chuyển nhượng bởi một trong hai bên mà không được sự đồng ý bằng văn bản của bên kia.

8.3 Việc một bên không áp dụng bất cứ một điều khoản nào trong hợp đồng này sẽ không tạo nên sự bãi miễn của điều khoản đó hay các tác động, chi phối của nó đến các điều khoản khác của hợp đồng.

Điều 9: TỔNG HỢP CÁC VẤN ĐỀ LIÊN QUAN TỚI VIỆC XÂY DỰNG NHÀ XƯỞNG TRONG KHU CÔNG NGHIỆP PHÚC KHÁNH

9.1 Đơn vị bao thầu xây dựng

Bên B có quyền lựa chọn đơn vị thầu xây dựng để ký kết hợp đồng xây dựng các hạng mục công trình trong phạm vi lô đất thuê. Đơn vị thầu xây dựng phải có giấy phép tiến hành các hoạt động xây dựng theo quy định của Nhà nước Việt Nam.

9.2 Trách nhiệm của bên B

Bên B có trách nhiệm giám sát, đôn đốc các hạng mục công trình xây dựng trên lô đất thuê theo đúng thiết kế được phê duyệt, văn bản thẩm duyệt việc thiết kế nhà xưởng và các quy định an toàn lao động, vệ sinh lao động mà luật pháp Việt Nam quy định.

- Bên B không được phép di dời hoặc chuyển dịch bất cứ cọc mốc giới hạn lô đất đã cắm khi bàn giao.
- Trước khi Bên B xin Giấy phép xây dựng hoặc bắt đầu khởi công xây dựng bất cứ công trình nào hay bất cứ một cấu trúc nào xây dựng trong lô đất thuê, Bên B có trách nhiệm nộp bản vẽ thiết kế tổng thể mặt bằng của các hạng mục công

trình để Bên A tiến hành đối chiếu quy hoạch và những quy định xây dựng trong khu công nghiệp, đồng thời hai bên sẽ thống nhất các vị trí đấu nối và các điểm giao nhau với hệ thống kỹ thuật của công trình cơ sở hạ tầng khu công nghiệp. Tất cả các bản vẽ thiết kế nêu trên phải được sự chấp thuận của Bên A bằng việc ra văn bản thông qua trước khi Bên B đưa đi thẩm định, xin giấy phép xây dựng hoặc tiến hành thi công.

- Bên B đảm bảo việc vận chuyển nguyên vật liệu và máy móc trong quá trình xây dựng sẽ tuân thủ theo quy định của khu công nghiệp và không gây ra bất kỳ tổn hại hay ảnh hưởng xấu tới bất kỳ vật kiến trúc và hệ thống điện, cấp nước, thoát nước, nước thải, đường đi, chiếu sáng...hay tài sản của khu công nghiệp, của các công ty khác, hoặc các nhà xưởng khác trong khu công nghiệp và phải chịu mọi trách nhiệm đền bù nếu gây ra thiệt h ại.
- Bên B đảm bảo không đỗ xe, xếp hàng hóa, không chất đống hoặc làm rơi vãi đất cát, vật liệu xây dựng, rác thải hay bất cứ một vật nào bên ngoài khu vực lô đất thuê.
- Bên B đảm bảo sẽ không gây ra tiếng ồn, khói bụi hay bất kỳ hạng mục khác vượt qua mức tiêu chuẩn bảo vệ môi trường mà nhà nước Việt Nam cho phép, ảnh hưởng tới môi trường chung của khu công nghiệp và môi trường của các nhà xưởng, công ty khác.
- Bên B đảm bảo chịu trách nhiệm quản lý và kiểm tra công nhân viên của công ty mình và của đơn vị thi công xây dựng, đảm bảo không ảnh hưởng tới an ninh, trật tự của khu công nghiệp. Nếu trong trường hợp công nhân, nhân viên xây dựng có nhu cầu ở lại qua đêm trong khu vực lô đất thuê trong thời gian xây dựng, thì cần lập danh sách gửi tới tổ bảo vệ của khu công nghiệp, được Ban quản lý khu công nghiệp đồng ý và phải đăng ký tạm trú với công an địa phương.
- Trước khi tiến hành xây dựng, Bên B phải có văn bản thông báo cho Bên A về đơn vị nhận thầu xây dựng, thời gian thi công, kế hoạch, phương thức vận chuyển nguyên vật liệu; và tên, địa chỉ của người đại diện thẩm quyền sẽ liên lạc với Bên A trong toàn bộ quá trình thi công.
- Ngoài những điều khoản cụ thể trên, Bên B đảm bảo thực hiện tất cả những quy định của Luật xây dựng Việt Nam về tiêu chuẩn định mức xây dựng, quy định và quy phạm.

9.3 Trách nhiệm của bên A

- Căn cứ theo thời gian phù hợp quy định trong hợp đồng tiến hành bàn giao đất cho Bên B.
- Nhanh chóng thông qua phương thức bố trí mặt bằng tổng thể, hệ thống cấp nước, thoát nước, cấp điện, san lấp mặt bằng để không ảnh hưởng tới công tác xây dựng của Bên B, trong đó công việc san lấp đất là do tỉnh Thái Bình chịu trách nhiệm.

9.4 Yêu cầu kỹ thuật

- Tỉ lệ các công trình có mái che không được vượt quá 65% tổng diện tích lô đất thuê và phải cách ranh giới đất thuê 1m.
- Dành ít nhất 15% diện tích mặt bằng lô đất thuê để trồng cây xanh, dải đất xanh.
- Đường giao thông, lối đi giữa nhà xưởng và tường rào phải thông suốt (tường rào lưới hoặc tường rào lan can).
- Đường ống thoát nước mưa và ống nước thải không được dùng chung và xây dựng cách biệt. Hơn nữa phải kết nối với các vị trí đã được trung tâm điều hành khu công nghiệp đồng ý.
- Độ cao mặt bằng san lấp, tường chắn, tường rào bao quanh phải thực hiện theo quy định và phải thương lượng trước với Ban quản lý các khu công nghiệp.

Điều 10: XỬ LÝ TRANH CHẤP

Các tranh chấp phát sinh trong quá trình thực hiện hợp đồng, trước hết phải được hai bên giải quyết qua thương lượng hòa giải. Trong trường hợp thương lượng hòa giải không giải quyết được tranh chấp, thì hai bên sẽ đồng ý đưa vụ tranh chấp đó ra Tòa Án nhân dân tỉnh Thái Bình hoặc tòa án được hai bên chấp thuận để phân xử. Phán quyết của Tòa án là phán quyết cuối cùng, hai bên có trách nhiệm và nghĩa vụ tuân theo. Chi phí giải quyết tranh chấp sẽ do bên thua chịu.

Điều 11: ĐIỀU KHOẢN CHUNG

- Bản hợp đồng này thay thế cho tất cả các thỏa thuận bằng lời nói hay trao đổi cam kết ưng thuận bằng văn bản trước đây.

- Tất cả các điều khoản khác không được quy định cụ thể tại Bản hợp đồng này sẽ được các bên tuân thủ theo quy định của Luật pháp Việt Nam.
- Bản hợp đồng này được lập thành 09 bản tiếng Việt và 04 (bốn) bản tiếng Trung, mỗi bên giữ 02 (hai) bản tiếng Việt và 02 (hai) bản tiếng Trung, gửi Sở tài nguyên môi trường tỉnh Thái Bình 02 (hai) bản tiếng Việt, đồng gửi Ban quản lý khu công nghiệp tỉnh Thái Bình 02 bản, và Cục thuế tỉnh Thái Bình giữ 01 (một) bản tiếng Việt.
- Cả hai bên đã đọc kỹ nội dung và nhìn nhận hợp đồng này thể hiện đúng ý định của mình.
- Hợp đồng này bắt đầu có hiệu lực kể từ ngày ký.

ĐẠI DIỆN BÊN A	ĐẠI DIỆN BÊN B
CÔNG TY CPHH PHÁT TRIỂN KCN ĐÀI TÍN	CÔNG TY TNHH CASDAY VIỆT NAM
Tổng giám đốc	TỔNG GIÁM ĐỐC
LUO KOAN-SHAN	HSIEH , CHIU - LIEN
TỔNG GIÁM ĐỐC	
LUO , KOAN -SHAN	

BAN QUẢN LÝ

CÁC KCN TỈNH THÁI BÌNH

BẢN QUY HOẠCH CHO THUÊ ĐẤT KHU CÔNG NGHIỆP PHÚC KHÁNH

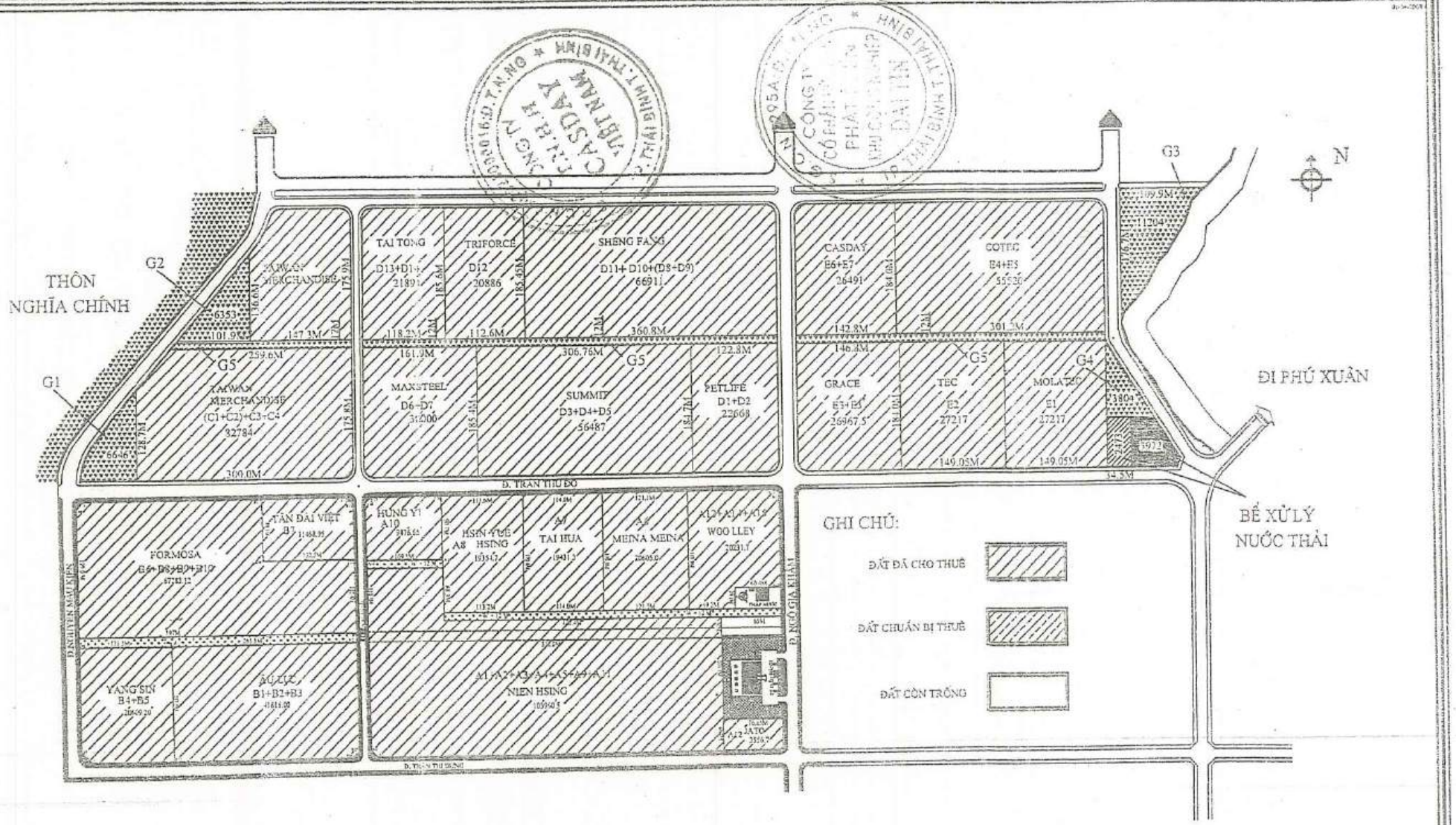

CHỨNG NHẬN
CỦA BAN QUẢN LÝ CÁC KHU CÔNG NGHIỆP TỈNH THÁI BÌNH

Ngày 12 tháng 5 năm 2008, (Ngày mười hai, tháng năm, năm hai ngàn không trăm linh tám), tại Trụ sở Ban Quản lý các khu công nghiệp tỉnh Thái Bình, tôi: **VŨ NGỌC THU**, Trưởng ban – Ban Quản lý các khu công nghiệp tỉnh Thái Bình;

CHỨNG THỰC
BẢN SAO ĐÚNG VỚI BẢN CHÍNH
07 -04- 2022
Số 04451 Quyển số 01 SCT/BS

CHỨNG NHẬN:

- Hợp đồng thuê lại đất số 05/HĐTLĐ-ĐT ngày 23 tháng 03 năm 2008 được giao kết giữa :

Bên cho thuê: **Công ty Cổ phần hữu hạn phát triển KCN Đài Tín.**

Giấy phép đầu tư số 2295/GP ngày 30/12/2002 và số 2295A/GP ngày 08/9/2003 do Bộ Kế hoạch và Đầu tư cấp ;

Trụ sở: Khu công nghiệp Phúc Khánh, tỉnh Thái Bình;

Người đại diện: Ông LUO, KOAN-SHAN, số hộ chiếu:131264457; quốc tịch: Trung Hoa Dân Quốc (Đài Loan); Chức vụ: Tổng Giám đốc *(Văn bản xác nhận thành viên ban Giám đốc của Công ty CPHH Phát triển Khu công nghiệp Đài Tín số 200/BQLKCN-ĐT ngày 06 tháng 12 năm 2007 của Ban Quản lý các khu công nghiệp tỉnh Thái Bình).*

Bên thuê: **Công ty TNHH CASDAY VIỆT NAM.**

Giấy chứng nhận đầu tư số: 082023000015 do Ban Quản lý các khu công nghiệp tỉnh Thái Bình cấp ngày 19/12/2007;

Trụ sở : Lô E6 + E7 Khu công nghiệp Phúc Khánh, tỉnh Thái Bình;

Người đại diện: Bà HSIEH, CHIU - LIEN, số hộ chiếu: 132126872 cấp ngày 04/7/2001; quốc tịch: Trung Hoa Dân Quốc(Đài Loan); Chứcvụ: Tổng Giám đốc.

- Các bên giao kết tự nguyện thỏa thuận ký kết Hợp đồng thuê lại đất số 05/HĐTLĐ- ĐT và cam đoan chịu trách nhiệm trước pháp luật về nội dung hợp đồng;

- Tại thời điểm chứng nhận, các bên giao kết Hợp đồng có năng lực hành vi dân sự phù hợp theo quy định của pháp luật;

- Nội dung thỏa thuận của các bên trong Hợp đồng không vi phạm điều cấm của pháp luật, không trái đạo đức xã hội;

- Các bên giao kết đã đọc lại Hợp đồng, đồng ý toàn bộ nội dung và đã ký Hợp đồng này;

Hợp đồng gồm 09 bản chính, bằng tiếng Việt, mỗi bản chính gồm 13 trang; giao cho:

+ Bên cho thuê và Bên thuê, mỗi bên: 02 bản chính;

+ Lưu tại Ban Quản lý các khu công nghiệp tỉnh Thái Bình: 02 bản chính; Cục Thuế tỉnh: 01 bản chính; Sở Tài nguyên và Môi trường: 02 bản chính.

Số chứng nhận: 19/2008 Quyển số 01/TP/CC/HĐGD./.

TRƯỞNG BAN
BAN QUẢN LÝ CÁC KHU CÔNG NGHIỆP

S.Đ.K.H.Đ: 11-C.T.H.D
VĂN PHÒNG CÔNG CHỨNG PHẠM THỊ LAN
T. THÁI BÌNH - T. THÁI BÌNH

Vũ Ngọc Thu

CÔNG CHỨNG VIÊN
Bùi Thị Lan

BẢN SAO

CỘNG HOÀ XÃ HỘI CHỦ NGHĨA VIỆT NAM
Độc lập - Tự do - Hạnh phúc

VĂN BẢN SỬA ĐỔI HỢP ĐỒNG THUÊ LẠI ĐẤT

Hôm nay, ngày 09 tháng 8 năm 2013,

Tại Phòng Công chứng số 1 tỉnh Thái Bình,

Chúng tôi gồm có:

- **BÊN CHO THUÊ LẠI (Sau đây gọi là bên A):**

CÔNG TY CỔ PHẦN HỮU HẠN PHÁT TRIỂN KHU CÔNG NGHIỆP ĐÀI TÍN

Giấy phép đầu tư số 2295/GP do Bộ Kế hoạch và Đầu tư cấp ngày 30/12/2002; Giấy chứng nhận điều chỉnh Giấy phép đầu tư số 2295/GCNĐC5/08/2 do Ban Quản lý các khu công nghiệp tỉnh Thái Bình cấp ngày 04/5/2013.

Địa chỉ: Đường Ngô Gia Khảm, Khu Công nghiệp Phúc Khánh, thành phố Thái Bình

Người đại diện: Ông **TSAI, CHUI-TIEN** - Sinh năm: 1942

Quốc tịch: Trung Quốc (Đài Loan)

Hộ chiếu số: 301061956 do Bộ Ngoại Giao Trung Hoa Dân Quốc cấp ngày 14/01/2010

Chức vụ : Chủ tịch Hội đồng quản trị

- **BÊN THUÊ LẠI (Sau đây gọi là bên B):**

CÔNG TY TNHH TRÁI ĐẤT XANH

Giấy chứng nhận đầu tư số 082023000015 do Ban Quản lý các khu công nghiệp tỉnh Thái Bình cấp lần đầu ngày 19/12/2007, chứng nhận thay đổi lần thứ nhất ngày 03/12/2008.

Địa chỉ: Lô E6, E7 Khu Công nghiệp Phúc Khánh, thành phố Thái Bình

Người đại diện: Bà **HSIEH, CHIU-LIEN** - Sinh năm: 1965

Quốc tịch: Trung Quốc (Đài Loan)

Hộ chiếu số: 302671050 do Bộ Ngoại Giao Trung Hoa Dân Quốc cấp ngày 22/02/2011

Chức vụ: Chủ tịch Hội đồng thành viên kiêm tổng giám đốc.

*** Người phiên dịch :** Bà **NHÂM THỊ QUỲNH** - Sinh năm: 1990

GCMND số : 151742835 do Công an tỉnh Thái Bình cấp ngày 03/8/2004

Hiện đang là phiên dịch của CÔNG TY CPHH PHÁT TRIỂN KCN ĐÀI TÍN.

Ngày 23/3/2008, hai bên đã ký kết Hợp đồng thuê lại đất số 05/HĐTLĐ-ĐT và đã được Ban Quản lý các khu công nghiệp tỉnh Thái Bình chứng nhận số 19/2008, quyển số 01/TP/CC/HĐGD ngày 12/5/2008.

Nay hai bên nhất trí thỏa thuận sửa đổi Hợp đồng thuê lại đất nêu trên với các nội dung sau đây:

ĐIỀU 1.

NỘI DUNG SỬA ĐỔI

1. Sửa đổi tên của "Bên thuê lại" từ: "**Công ty TNHH Casday Việt Nam**" thành "**Công ty TNHH Trái Đất Xanh**" (theo Giấy chứng nhận đầu tư số 082023000015 do Ban Quản lý các khu công nghiệp tỉnh Thái Bình cấp lần đầu ngày 19/12/2007, chứng nhận thay đổi lần thứ nhất ngày 03/12/2008).

2. Sửa đổi Khoản 1.1 Điều 1 như sau:

"1.1. Bên A cho bên B thuê thửa đất số 04, tờ bản đồ địa chính số 20, có diện tích là 26.476,6 m^2 (hai mươi sáu nghìn bốn trăm bảy mươi sáu phẩy sáu mét vuông) tại Khu Công nghiệp Phúc Khánh, thành phố Thái Bình, tỉnh Thái Bình (sơ đồ, vị trí, kích thước cụ thể của lô đất theo Trích lục địa chính thửa đất do Văn phòng đăng ký quyền sử dụng đất xác nhận ngày 22/5/2013) để bên B đầu tư xây dựng nhà máy sản xuất các sản phẩm như Giấy chứng nhận đầu tư do Ban quản lý các khu công nghiệp tỉnh Thái Bình cấp".

3. Sửa đổi đoạn 5 Mục 2.1.2 Khoản 2.1 Điều 2 như sau:

"- Tổng số tiền thuê sử dụng cơ sở hạ tầng là: 465.988,16 USD (Bốn trăm sáu mươi lăm nghìn chín trăm tám mươi tám phẩy mười sáu đô là Mỹ) (bao gồm cả thuế VAT)".

ĐIỀU 2

TRÁCH NHIỆM NỘP LỆ PHÍ CÔNG CHỨNG

Phí công chứng văn bản sửa đổi Hợp đồng này do bên A nộp.

ĐIỀU 3

CAM ĐOAN CỦA CÁC BÊN

Bên A và bên B chịu trách nhiệm trước pháp luật về những lời cam đoan sau đây:

1. Những thông tin đã ghi trong Văn bản sửa đổi Hợp đồng này là đúng sự thật;

2. Việc giao kết Văn bản sửa đổi Hợp đồng này hoàn toàn tự nguyện, không bị lừa dối, không bị ép buộc và không nhằm che dấu giao dịch nào khác.

3. Thực hiện đúng và đầy đủ các thoả thuận đã ghi trong Văn bản sửa đổi Hợp đồng này và Hợp đồng thuê lại đất nêu trên.

ĐIỀU 4
ĐIỀU KHOẢN CUỐI CÙNG

1. Văn bản sửa đổi hợp đồng này là một bộ phận không thể tách rời của Hợp đồng thuê lại đất số 05/HĐTLĐ-ĐT, đã được Ban Quản lý các khu công nghiệp tỉnh Thái Bình chứng nhận số 19/2008, quyển số 01/TP/CC/HĐGD ngày 12/5/2008.

2. Các điều khoản khác của Hợp đồng thuê lại đất nêu trên không bị sửa đổi và vẫn còn nguyên giá trị pháp lý.

3. Hai bên công nhận đã hiểu rõ quyền, nghĩa vụ và lợi ích hợp pháp của mình, ý nghĩa và hậu quả pháp lý của việc giao kết Văn bản sửa đổi hợp đồng này.

4. Các bên đã được nghe phiên dịch đọc lại toàn bộ hợp đồng, hiểu rõ quyền, nghĩa vụ, lợi ích hợp pháp của mình và hậu quả pháp lý của việc giao kết hợp đồng, các bên không ý kiến gì thêm và tự nguyện ký tên dưới đây.

5. Văn bản này được lập thành 03 bản chính, ngôn ngữ sử dụng trong bản hợp đồng này bằng tiếng việt, Bên A giữ 01 bản, giao cho Bên B 01 bản, lưu tại Phòng Công chứng số 1 tỉnh Thái Bình 01 bản chính .

Văn bản sửa đổi hợp đồng này có hiệu lực kể từ ngày được công chứng.

BÊN A (BÊN CHO THUÊ LẠI)	BÊN B (BÊN THUÊ LẠI)
CHỦ TỊCH H.Đ.Q.T TSAI - CHUI - TIEN	GIÁM ĐỐC HSIEH , CHIU - LIEN

CHỨNG NHẬN CỦA NGƯỜI PHIÊN DỊCH

Tôi tên là : **NHÂM THỊ QUỲNH** - Sinh năm: 1990

GCMND số : 151742835 do Công an tỉnh Thái Bình cấp ngày 03/8/2004

Hiện đang là phiên dịch của CÔNG TY CPHH PHÁT TRIỂN KCN ĐÀI TÍN.

Tôi đã phiên dịch toàn bộ Văn bản sửa đổi hợp đồng này từ tiếng Việt sang tiếng Trung Quốc cho ông **TSAI, CHUI-TIEN** và bà **HSIEH, CHIU-LIEN** nghe. Sau khi phiên dịch xong, ông **TSAI, CHUI-TIEN** và bà **HSIEH, CHIU-LIEN** đã nhất trí hoàn toàn với toàn bộ nội dung và đã tự nguyện ký tên vào văn bản này trước sự có mặt của công chứng viên. Tôi xin cam đoan việc phiên dịch của tôi là hoàn toàn đúng sự thật, nếu sai tôi hoàn toàn chịu trách nhiệm .

NGƯỜI DỊCH

Quỳnh

NHÂM THỊ QUỲNH

LỜI CHỨNG CỦA CÔNG CHỨNG VIÊN

Ngày 09 tháng 8 năm 2013;

(Ngày mồng chín tháng tám năm hai nghìn không trăm mười ba);

Tại Phòng Công chứng số 1 tỉnh Thái Bình;

Tôi: **Hà Anh Tuấn,** Công chứng viên Phòng Công chứng số 1 tỉnh Thái Bình,

CHỨNG NHẬN:

Văn bản sửa đổi hợp đồng thuê lại đất này được giao kết giữa:

- **BÊN CHO THUÊ LẠI (Bên A):**

CÔNG TY CỔ PHẦN HỮU HẠN PHÁT TRIỂN KHU CÔNG NGHIỆP ĐÀI TÍN

Người đại diện: Ông **TSAI, CHUI-TIEN** Chức vụ : Chủ tịch Hội đồng quản trị

- **BÊN THUÊ LẠI (Bên B): CÔNG TY TNHH TRÁI ĐẤT XANH**

Người đại diện: Bà **HSIEH, CHIU-LIEN**

Chức vụ: Chủ tịch Hội đồng thành viên kiêm tổng giám đốc.

*** Người phiên dịch :** Bà **NHÂM THỊ QUỲNH**

GCMND số : 151742835 do Công an tỉnh Thái Bình cấp ngày 03/8/2004

CHỨNG THỰC
BẢN SAO ĐÚNG VỚI BẢN CHÍNH
07 -04- 2022
Số 0445 Quyển số 01 SCT/BS

- Các bên tự nguyện thỏa thuận ký kết văn bản sửa đổi hợp đồng và cam đoan chịu trách nhiệm trước pháp luật về nội dung của văn bản sửa đổi hợp đồng này;

- Tại thời điểm công chứng, các bên ký kết văn bản sửa đổi hợp đồng có đủ năng lực hành vi dân sự phù hợp theo quy định của pháp luật;

- Mục đích, nội dung thoả thuận của các bên trong văn bản sửa đổi hợp đồng không vi phạm pháp luật, không trái đạo đức xã hội;

- Các bên đã được phiên dịch đọc lại văn bản, sau khi nghe phiên dịch đọc xong các bên đã đồng ý toàn bộ nội dung ghi trong văn bản; các bên và phiên dịch đã tự nguyện vào ký hợp đồng này trước sự có mặt của công chứng viên.

- Văn bản sửa đổi hợp đồng này được làm thành 3 bản chính có giá trị pháp lý như nhau, cấp cho mỗi bên giữ 01 bản chính; lưu tại Phòng Công chứng số 1: 01 bản chính./.

Số: 48, Quyển số: 01/TP/CC-SCC/HĐGD.

CÔNG CHỨNG VIÊN

S.Đ.K.H.Đ: 11- C.T.H.D
VĂN PHÒNG CÔNG CHỨNG PHẠM THỊ
TP. THÁI BÌNH - T. THÁI BÌNH

PHÒNG CÔNG CHỨNG SỐ 1
TỈNH THÁI BÌNH

Hà Anh Tuấn

CÔNG CHỨNG VIÊN
Bùi Thị Lan

Sửa đổi tên dự án Đài Tín

CỘNG HÒA XÃ HỘI CHỦ NGHĨA VIỆT NAM
Độc lập - Tự do - Hạnh phúc

VĂN BẢN SỬA ĐỔI, BỔ SUNG HỢP ĐỒNG THUÊ LẠI ĐẤT

Hôm nay, ngày 06 tháng 8 năm 2014,

Tại Phòng Công chứng số 1 tỉnh Thái Bình,

BẢN SAO

Chúng tôi gồm có :

1. BÊN CHO THUÊ (Bên A):

CÔNG TY TNHH KHAI PHÁT ĐÀI TÍN

Giấy chứng nhận đầu tư số 082 023 000 058 do Ban Quản lý các khu công nghiệp tỉnh Thái Bình cấp chứng nhận lần đầu ngày 12/3/2014 (được đăng ký lại và chuyển đổi loại hình doanh nghiệp từ CÔNG TY CỔ PHẦN HỮU HẠN PHÁT TRIỂN KHU CÔNG NGHIỆP ĐÀI TÍN theo Giấy phép đầu tư số 2295/GP do Bộ Kế hoạch và đầu tư cấp ngày 30/12/2002; điều chỉnh lần thứ 5 theo Giấy chứng nhận điều chỉnh Giấy phép đầu tư số 2295/GCNĐC5/08/2 do Ban Quản lý các khu công nghiệp tỉnh Thái Bình cấp ngày 04/5/2013)

Địa chỉ: Khu công nghiệp Phúc Khánh, Thành phố Thái Bình, tỉnh Thái Bình

Người đại diện: Ông **TSAI, CHUI-TIEN** Quốc tịch: Trung Hoa Dân Quốc (Đài Loan)

Chức vụ: Chủ tịch Hội đồng thành viên kiêm Tổng giám đốc

Hộ chiếu số: 301061956 do Bộ Ngoại giao Trung hoa Dân Quốc cấp ngày 14/01/2010

2. BÊN THUÊ LẠI (Bên B)

CÔNG TY TNHH TRÁI ĐẤT XANH

Giấy chứng nhận đầu tư số 082 023 000 015 do Ban Quản lý các khu công nghiệp tỉnh Thái Bình cấp chứng nhận lần đầu ngày 19/12/2007; chứng nhận thay đổi lần thứ nhất ngày 03/12/2008

Địa chỉ: Khu Công nghiệp Phúc Khánh, Thành phố Thái Bình, tỉnh Thái Bình

Người đại diện: Bà **HSIEH, CHIU-LIEN**

Quốc tịch: Trung hoa Dân Quốc (Đài Loan)

Chức vụ: Chủ tịch Hội đồng thành viên kiêm Tổng giám đốc

Số hộ chiếu: 302671050 do Bộ Ngoại giao Trung hoa Dân Quốc cấp ngày 22/02/2011

*** Người phiên dịch:** Bà **LÊ THỊ THU HẰNG** Sinh năm: 1981

GCMND số: 151234328 do Công an tỉnh Thái Bình cấp ngày 08/11/2011.

Hai bên đã ký kết Hợp đồng thuê lại đất số 05/HĐTLĐ-ĐT ngày 23/3/2008, đã được Ban Quản lý các khu Công nghiệp tỉnh Thái Bình chứng nhận chứng nhận số 19/2008 Quyển số 01/TP/CC/HĐGD ngày 12/05/2008 ; và Văn bản sửa đổi Hợp đồng thuê lại đất đã được Phòng Công chứng số 1 tỉnh Thái Bình chứng nhận số 48 quyển số 01/TP/CC-SCC/HĐGD ngày 09/8/2013.

Nay hai bên nhất trí thỏa thuận tiếp tục sửa đổi, bổ sung Hợp đồng thuê lại đất số 05/HĐTLĐ-ĐT nêu trên với các nội dung sau đây :

ĐIỀU 1

NỘI DUNG SỬA ĐỔI, BỔ SUNG

1. Sửa đổi, bổ sung nội dung "**Bên cho thuê (Bên A)**" cụ thể như sau:

« Bên cho thuê (Bên A) » theo Hợp đồng số 05/HĐTLĐ-ĐT ngày 23/03/2008 :

« CÔNG TY CPHH PHÁT TRIỂN KCN ĐÀI TÍN

- Địa chỉ : Khu công nghiệp Phúc Khánh, Đ. Ngô Gia Khảm, T.p Thái Bình
- Điện thoại : 036-844419/845227 Fax : 0084-36-847108
- Người đại diện : Ông LUO, KOAN SHAN Chức vụ : Tổng giám đốc
- Mã số thuế : 2311-13-14114 (USD) 2311-00-06085 (VND)

Tại : NH Chinfon Chi nhánh Hà Nội »

Nay được sửa đổi, bổ sung thành :

"CÔNG TY TNHH KHAI PHÁT ĐÀI TÍN

Giấy chứng nhận đầu tư số 082 023 000 058 do Ban Quản lý các khu công nghiệp tỉnh Thái Bình cấp chứng nhận lần đầu ngày 12/3/2014

Địa chỉ: Khu công nghiệp Phúc Khánh, Thành phố Thái Bình, tỉnh Thái Bình

Người đại diện: Ông **TSAI, CHUI-TIEN** Quốc tịch: Trung Quốc (Đài Loan)

Chức vụ: Chủ tịch Hội đồng thành viên kiêm Tổng giám đốc

Hộ chiếu số: 301061956 do Bộ Ngoại giao Trung hoa Dân Quốc cấp ngày 14/01/2010"

ĐIỀU 2

ĐIỀU KHOẢN CHUNG

1. Văn bản sửa đổi, bổ sung Hợp đồng này là bộ phận không thể tách rời của Hợp đồng thuê lại đất số 05/HĐTLĐ-ĐT ngày 23/03/2008 và đã được Ban Quản lý các khu Công nghiệp chứng nhận số 19/2008 quyển số 01/TP/CC/HĐGD ngày 12/05/2008.

2. Các điều khoản khác của Hợp đồng thuê lại đất số 05/HĐTLĐ-ĐT ký ngày

23/03/2008 và Văn bản sửa đổi Hợp đồng thuê lại đất đã được Phòng Công chứng số 1 tỉnh Thái Bình chứng nhận số 48 quyển số 01/TP/CC-SCC/HĐGD ngày 09/8/2013 nêu trên không bị sửa đổi và vẫn còn nguyên giá trị pháp lý.

3. Hai bên công nhận đã hiểu rõ quyền, nghĩa vụ và lợi ích hợp pháp của mình, ý nghĩa và hậu quả pháp lý của việc giao kết Văn bản sửa đổi, bổ sung hợp đồng này.

4. Các bên đã được nghe phiên dịch đọc lại toàn bộ Văn bản, hiểu rõ quyền, nghĩa vụ, lợi ích hợp pháp của mình và hậu quả pháp lý của việc giao kết văn bản. Các bên tự nguyện ký tên dưới đây trước sự chứng kiến của công chứng viên.

5. Văn bản này được lập thành 04 bản chính có giá trị pháp lý như nhau, ngôn ngữ sử dụng trong bản hợp đồng này bằng tiếng Việt ; Bên A giữ 01 bản chính, Bên B giữ 01 bản chính; gửi Văn phòng đăng ký quyền sử dụng đất 01 bản chính; lưu tại Phòng Công chứng số 1 tỉnh Thái Bình 01 bản chính.

Văn bản sửa đổi, bổ sung hợp đồng này có hiệu lực kể từ ngày được công chứng.

ĐẠI DIỆN BÊN A	**ĐẠI DIỆN BÊN B**
(BÊN CHO THUÊ)	**(BÊN THUÊ)**
CHỦ TỊCH HĐTV	TỔNG GIÁM ĐỐC
KIÊM TỔNG GIÁM ĐỐC	HSIEH , CHIU - LIEN
TSAI, CHUI - TIEN	

CHỨNG NHẬN CỦA NGƯỜI PHIÊN DỊCH

Tôi tên là : **LÊ THỊ THU HẰNG** Sinh năm : 1981

GCMND số : 151234328 do Công an tỉnh Thái Bình cấp ngày 08/11/2011.

Tôi đã phiên dịch toàn bộ Văn bản sửa đổi, bổ sung hợp đồng này từ tiếng Việt sang tiếng Trung Quốc cho ông **TSAI, CHUI - TIEN** và Bà **HSIEH, CHIU-LIEN** nghe. Sau khi phiên dịch xong, ông **TSAI, CHUI – TIEN** và Bà **HSIEH, CHIU-LIEN** đã nhất trí hoàn toàn với toàn bộ nội dung và đã tự nguyện ký tên vào văn bản này trước sự có mặt của công chứng viên. Tôi xin cam đoan việc phiên dịch của tôi là hoàn toàn đúng sự thật, nếu sai tôi hoàn toàn chịu trách nhiệm.

NGƯỜI DỊCH

LÊ THỊ THU HẰNG

LỜI CHỨNG CỦA CÔNG CHỨNG VIÊN

Ngày 06 tháng 8 năm 2014;

(Ngày mồng sáu tháng tám năm hai nghìn không trăm mười bốn);

Tại trụ sở Phòng Công chứng số 1 tỉnh Thái Bình;

Tôi, Hà Anh Tuấn, Công chứng viên Phòng Công chứng số 1 tỉnh Thái Bình,

CHỨNG NHẬN:

Văn bản sửa đổi, bổ sung hợp đồng thuê lại đất này được giao kết giữa:

*** BÊN CHO THUÊ (Bên A): CÔNG TY TNHH KHAI PHÁT ĐÀI TÍN**

Người đại diện: Ông TSAI, CHUI-TIEN

Chức vụ: Chủ tịch Hội đồng thành viên kiêm Tổng giám đốc

*** BÊN THUÊ (Bên B): CÔNG TY TNHH TRÁI ĐẤT XANH**

Người đại diện: Bà HSIEH, CHIU-LIEN

Chức vụ: Chủ tịch Hội đồng thành viên kiêm tổng giám đốc

Người phiên dịch: Bà LÊ THỊ THU HẰNG Sinh năm: 1981

GCMND số: 151234328 do Công an tỉnh Thái Bình cấp ngày 08/11/2011.

- Các bên đã tự nguyện thỏa thuận và cam đoan chịu trách nhiệm trước pháp luật về nội dung của Văn bản sửa đổi, bổ sung hợp đồng này;

- Tại thời điểm công chứng, các bên có đủ năng lực hành vi dân sự phù hợp theo quy định của pháp luật;

- Mục đích, nội dung thoả thuận của các bên trong Văn bản sửa đổi, bổ sung hợp đồng không vi phạm pháp luật, không trái đạo đức xã hội;

- Các bên đã nghe phiên dịch đọc lại văn bản, đồng ý toàn bộ nội dung ghi trong văn bản; các bên và phiên dịch đã tự nguyện ký vào văn bản này trước sự có mặt của công chứng viên.

- Văn bản sửa đổi, bổ sung hợp đồng này được làm thành 04 bản chính có giá trị pháp lý như nhau, mỗi bên giữ 01 bản chính; gửi Văn phòng đăng ký quyền sử dụng đất 01 bản chính; lưu tại Phòng Công chứng số 1 tỉnh Thái Bình 01 bản chính./.

Số: 32 **Quyển số: 01/TP/CC-SCC/HĐGD.**

CHỨNG THỰC
BẢN SAO ĐÚNG VỚI BẢN CHÍNH
Ngày: 26-03-2025
Số: 02118 Quyển số: 01

CÔNG CHỨNG VIÊN

PHÒNG CÔNG CHỨNG SỐ 1

Hà Anh Tuấn

S.Đ.K.H.Đ: 11-C.T.H.D
VĂN PHÒNG CÔNG CHỨNG PHẠM THỊ LAN
TP. THÁI BÌNH - T. THÁI BÌNH

CÔNG CHỨNG VIÊN
Bùi Thị Lan

Mẫu PC1
BH theo Thông tư số: 04/2004/TT-BCA
Ngày 31-3-2004

BỘ CÔNG AN
CÔNG AN THÁI BÌNH
Số: 09 /TD-PCCC(.....)

CỘNG HOÀ XÃ HỘI CHỦ NGHĨA VIỆT NAM
Độc lập - Tự do - Hạnh phúc

GIẤY CHỨNG NHẬN
THẨM DUYỆT VỀ PHÒNG CHÁY VÀ CHỮA CHÁY

- Căn cứ Luật Phòng cháy và chữa cháy ngày 29 tháng 6 năm 2001;
- Căn cứ Nghị định số 35/2003/NĐ-CP ngày 04 tháng 4 năm 2003 của Chính phủ Quy định chi tiết thi hành một số điều của Luật phòng cháy và chữa cháy;
- Căn cứ Thông tư số 04/2004/TT-BCA ngày 31 tháng 3 năm 2004 của Bộ Công an;
- Xét hồ sơ và văn bản đề nghị thẩm duyệt về PCCC số ..... ngày ...../...../.....

của Công ty TNHH CASDAY VIỆT NAM
Người đại diện là ông / bà: CHAN YUAN CHEN Chức danh: Tổng giám đốc
(1) Phòng CS PCCC

CHỨNG NHẬN:

(2) NHÀ MÁY SẢN XUẤT GỐM SỨ
Địa điểm: Khu công nghiệp phú khánh - T.P Thái Bình
Chủ đầu tư / chủ phương tiện: Công ty TNHH Cas day Việt Nam
Đơn vị lập dự án / thiết kế: Công ty cổ phần GIANG NGUYÊN.
Đã được thẩm duyệt về PCCC các nội dung sau: Bậc chịu lửa của công trình, khoảng cách an toàn pccc, hệ thống điện, hệ thống thu lôi chống sét, các giải pháp an toàn pccc
theo các tài liệu, bản vẽ ghi ở trang 2.

CHỨNG THỰC
BẢN SAO ĐÚNG VỚI BẢN CHÍNH
Ngày: 26-03-2025
Số: 02119 Quyển số: 01

Các yêu cầu kèm theo: (3) Xây dựng các hạng mục công trình theo đúng thiết kế đã được duyệt.
- Các thiết bị pccc trước khi lắp đặt phải được phòng CS pccc nghiệm thu chất lượng chủng loại.
- Đơn vị thi công hạng mục pccc phải có giấy phép hành nghề
- Nghiệm thu pccc trước khi đưa công trình vào sử dụng

Thái bình, ngày 22 tháng 1 năm 2008
(4) Trưởng phòng CS pccc
(Ký, ghi rõ họ tên, đóng dấu)

VĂN PHÒNG CÔNG CHỨNG PHẠM THỊ LAN TP THÁI BÌNH - T. THÁI BÌNH

TRƯỞNG PHÒNG CẢNH SÁT PCCC
THƯỢNG TÁ Trần Xuân Trường

Nơi nhận
- Như trên
- Ban QL Khu CN
- Lưu: PC23

CÔNG CHỨNG VIÊN

(1) Tên cơ quan Cảnh sát PCCC cấp giấy.
(2) Tên dự án, công trình, hạng mục công trình hoặc phương tiện giao thông cơ giới.
(3) Trách nhiệm của chủ đầu tư, chủ phương tiện phải thực hiện tiếp.
(4) Chức danh người ký giấy

DANH MỤC TÀI LIỆU, BẢN VẼ ĐÃ ĐƯỢC THẨM DUYỆT VỀ PCCC

SỐ TT	TÊN TÀI LIỆU, BẢN VẼ	KÝ HIỆU	GHI CHÚ

CÔNG AN TỈNH THÁI BÌNH
PHÒNG CẢNH SÁT PCCC & CNCH

Số:.....16..../TD-PCCC

CỘNG HOÀ XÃ HỘI CHỦ NGHĨA VIỆT NAM
Độc lập - Tự do - Hạnh phúc

MẪU PC1
BH theo thông tư số: 04/2004/TT- BCA
Ngày 31/3/2004

GIẤY CHỨNG NHẬN
THẨM DUYỆT VỀ PHÒNG CHÁY VÀ CHỮA CHÁY

- Căn cứ Luật phòng cháy và chữa cháy ngày 29 tháng 6 năm 2001
- Căn cứ Nghị định số 35/2003/NĐ-CP ngày 04 tháng 4 năm 2003 của Chính phủ quy định chi tiết thi hành một số điều của Luật Phòng cháy và chữa cháy
- Căn cứ thông tư số 04/2004/TT-BCA ngày 31 tháng 3 năm 2004 của Bộ công an
- Xét hồ sơ và văn bản đề nghị thẩm duyệt về PCCC số ..03/TDX.....ngày 24/5/2011

Của...Công ty TNHH Trái Đất Xanh.....

- Người đại diện là Ông/Bà:...CHENG SHAU TUNG.....Chức danh:..giám đốc điều hành

PHÒNG CẢNH SÁT PCCC & CNCH - CÔNG AN TỈNH THÁI BÌNH
CHỨNG NHẬN

.....Sàn thép tầng 2 Nhà xưởng số 2-16A-16B Nhà máy Dản xuất gốm sứ.....

Địa điểm:..Khu Công nghiệp phúc Khánh - T.P Thái Bình.....

Chủ đầu tư /Chủ phương tiện:...Công ty TNHH Trái Đất Xanh.....

Đơn vị lập dự án/thiết kế:..Công ty cp đầu tư thương mại và xây dựng ICT - T.P Hà Nội...

Đã được thẩm duyệt về PCCC các nội dung sau: - Bậc chịu lửa của công trình - Đường và lối thoát nạn - Hệ thống cấp nước chữa cháy - Bình chữa cháy.....

.....Theo các tài liệu, bản vẽ được ghi ở trang 2.

Các yêu cầu kèm theo:

- Bảo đảm an toàn phòng cháy, phòng nổ trong Duốt quá trình thi công xây dựng.....
- Thi công xây dựng và trang bị, lắp đặt hệ thống phương tiện chữa cháy theo đúng thiết kế đã được thẩm duyệt.....
- Chủ đầu tư tổ chức phối hợp với phòng cảnh Dát phòng cháy chữa cháy và cứu nạn cứu hộ - Công an tỉnh Thái Bình kiểm tra nghiệm thu về phòng cháy chữa cháy trước khi đưa công trình vào sử dụng./.....

CHỨNG THỰC
BẢN SAO ĐÚNG VỚI BẢN CHÍNH
Ngày: 26-03-2025
Số: 02119 Quyển số: 01

Thái Bình, ngày 27.....tháng 5....năm 2011...

TRƯỞNG PHÒNG CẢNH SÁT PCCC&CNCH

Đ.K.H.D. TT-C.T.H.D
VĂN PHÒNG CÔNG CHỨNG PHẠM THỊ LAN
TP THÁI BÌNH - T. THÁI BÌNH

CÔNG CHỨNG VIÊN
Bùi Thị Lan

ĐẠI TÁ: Trần Xuân Tưởng

Nơi nhận:
- Chủ đầu tư.....
- Đơn vị thi công.....
- Ban quản lý các khu CN Thái Bình
- Lưu PCCC.....

DANH MỤC TÀI LIỆU, BẢN VẼ ĐÃ ĐƯỢC THẨM DUYỆT VỀ PCCC

SỐ TT	TÊN TÀI LIỆU, BẢN VẼ	KÝ HIỆU	GHI CHÚ
1	Tổng mặt bằng		
2	Mặt bằng phân tầng 2		
3	Mặt bằng lưới cột		
4	Mặt bằng hệ dầm thép		
5	Mặt cắt chi tiết thang		
6	Mặt cắt A-A ; B-B ; C-C		
7	Mặt bằng cấp nước chữa cháy giai đoạn III		
8	Mặt bằng bể chữa cháy giai đoạn III		
9	Sơ đồ thay gian cấp nước giai đoạn I, II, III		

CÔNG AN TỈNH THÁI BÌNH **PHÒNG CẢNH SÁT PCCC&CNCH**	**CỘNG HÒA XÃ HỘI CHỦ NGHĨA VIỆT NAM** **Độc lập - Tự do - Hạnh phúc**

Số: 36 /TD-PCCC

GIẤY CHỨNG NHẬN
THẨM DUYỆT THIẾT KẾ VỀ PHÒNG CHÁY VÀ CHỮA CHÁY

Căn cứ Nghị định số 79/2014/NĐ-CP ngày 31/7/2014 quy định chi tiết thi hành một số điều của Luật Phòng cháy và chữa cháy và Luật sửa đổi, bổ sung một số điều của Luật Phòng cháy và chữa cháy;

Căn cứ Điều 7 Thông tư số 66/2014/TT-BCA ngày 16/12/2014 của Bộ trưởng Bộ Công an quy định chi tiết thi hành một số điều của Nghị định số 79/2014/NĐ-CP ngày 31/7/2014 quy định chi tiết thi hành một số điều của Luật Phòng cháy và chữa cháy và Luật sửa đổi, bổ sung một số điều của Luật Phòng cháy và chữa cháy;

Xét hồ sơ và văn bản đề nghị thẩm duyệt thiết kế về phòng cháy và chữa cháy số 26/TLN ngày 17/9/2015 của: Công ty TNHH Trái đất xanh.

Người đại diện là bà Wang, Li - Ling Chức danh: Phó Giám đốc

PHÒNG CẢNH SÁT PHÒNG CHÁY, CHỮA CHÁY VÀ CỨU NẠN, CỨU HỘ

CHỨNG NHẬN:

CÔNG TRÌNH: NHÀ XƯỞNG SẢN XUẤT 2 TẦNG (NHÀ XƯỞNG SỐ 22)

Địa điểm xây dựng: *Lô E6, E7, Khu CN Phúc Khánh, TP.Thái Bình, tỉnh Thái Bình*

Chủ đầu tư/chủ phương tiện: *Công ty TNHH Trái đất xanh*

Đơn vị lập dự án/thiết kế: *Công ty Cổ phần Đầu tư thương mại và xây dựng ICT*

Đơn vị thiết kế hệ thống PCCC: *Công ty Cổ phần Tư vấn công nghệ Thành An*

Đã được thẩm duyệt thiết kế về phòng cháy và chữa cháy các nội dung sau: *Lối thoát nạn; hệ thống chống sét; hệ thống đèn chiếu sáng sự cố, đèn chỉ dẫn thoát nạn; hệ thống cấp nước chữa cháy cố định; trang bị phương tiện chữa cháy ban đầu*

theo các tài liệu, bản vẽ ghi ở trang 2.

Yêu cầu kèm theo: Cửa D1 phải mở theo chiều thoát nạn (hướng từ trong ra ngoài)

Ngày: 26-03-2025
02119 01

Nơi nhận:
- Chủ đầu tư.
- Lưu: PC66 (TM, KT)

Thái Bình, ngày 28 tháng 9 năm 2015

TRƯỞNG PHÒNG

S.Đ.K.H.Đ: 11-C.T.H.D VĂN PHÒNG CÔNG CHỨNG PHẠM THỊ LAN TP. THÁI BÌNH T. THÁI BÌNH

CÔNG CHỨNG VIÊN
Bùi Thị Lan

Đại tá Hoàng Đức Chiến

DANH MỤC TÀI LIỆU, BẢN VẼ ĐÃ ĐƯỢC THẨM DUYỆT THIẾT KẾ VỀ PHÒNG CHÁY VÀ CHỮA CHÁY

STT	TÊN TÀI LIỆU, BẢN VẼ	KÝ HIỆU	GHI CHÚ
1.	Tổng mặt bằng xây dựng nhà máy		
2.	Bản vẽ kiến trúc, kết cấu		
3.	Bản vẽ hệ thống chống sét		
4.	Bản vẽ hệ thống đèn EXIT – Chiếu sáng sự cố	EX-01 đến EX-03	
5.	Bản vẽ hệ thống chữa cháy	CC-01 đến CC-04	
6.	Bảng thống kê khối lượng	KL-01	
7.	Thuyết minh thiết kế hệ thống PCCC		

BẢN SAO

CỘNG HÒA XÃ HỘI CHỦ NGHĨA VIỆT NAM
Độc lập – Tự do – Hạnh phúc
---***---

HỢP ĐỒNG XÂY DỰNG

Số 3112/11HĐKT-XD
Ngày 31 tháng 12 năm 2011
V/v : Thi công xây dựng hệ thống đường cống thoát nước thải của Công ty TNHH Trái Đất Xanh KCN Phúc Khánh, TP Thái Bình.

- Căn cứ vào bộ luật dân sự số 33/2005/QH11 ngày 14/06/2005.
- Căn cứ vào bộ luật dân sự số 16/2005/QH11 ngày 16/11/2003.
- Căn cứ vào nhu cầu và khả năng của Hai bên .

Hôm nay ngày 31 tháng 12 năm 2011 tại Công ty TNHH Trái Đất Xanh , Chúng tôi gồm :

1. **Bên A (Công ty TNHH Trái Đất Xanh)**
Đại diện : Ông SHIH, CHENG CHIH
Chức vụ : Phó giám đốc
Địa chỉ : Lô E6+ E6, đường Ngô Gia Khảm , KCN Phúc Khánh, TP Thái Bình.
Điện thoại : 0363-615677
FAX : 0363-615458
Mã số thuế : 1000434263
2. **Bên B (Công ty TNHH Thái Hoàng Anh)**
Đại diện : Ông Đặng Văn Hùng
Chức vụ : Giám đốc
Địa chỉ : Số nhà 157, tổ 4, phường Bồ Xuyên, TP Thái Bình.
Điện thoại : 036-2460168
FAX : 036-3837255
Tài khoản số : 10510000022577 tại ngân hàng TMCP Nam Việt. Phòng giao dịch số 9 chi nhánh Hải Phòng.
Mã số thuế : 1000554070

Hai bên thỏa thuận ký kết hợp đồng với những điều khoản sau :
Điều 1 : Nội dung công việc và sản phẩm của hợp đồng:
Căn cứ vào tình hình và hiện trường thực tế, Bên B có trách nhiệm cung cấp cho bên A bản vẽ tổng thể hệ thống thu gom tất cả nước thải sản xuất và nước thải sinh hoạt để bên A xác nhận, sau khi bên A đã xác nhận bản vẽ

tổng thể của bên B, bên B tiến hành lập bản vẽ chi tiết thi công gửi cho bên A(Công ty TNHH Trái Đất Xanh).

Điều 2: Chất lượng và các yêu cầu kỹ thuật:

- Phải thực hiện đúng thiết kế, yêu cầu kỹ thuật, đảm bảo bền vững, an toàn.

Điều 3: Thời gian và tiến độ thực hiện:

- Thời gian thi công trong vòng 45 ngày kể từ ngày thanh toán tiền tạm ứng.
- Thời gian bắt đầu : kể từ ngày bên A tạm ứng tiền cho bên B.

Điều 4 : Giá trị hợp đồng 106,151,000 VNĐ(một trăm linh sáu triệu một trăm năm mươi mốt nghìn đồng) bao gồm 10 % thuế VAT.

- Giá trị thi công trên đã bao gồm dự phòng trượt giá. Giá trị này sẽ không thay đổi trong suốt thời gian thực hiện hợp đồng vì bất cứ nguyên nhan nào Bên B vẫn phải thi công theo đúng thiết kế đã được bên A phê duyệt và đảm bảo đúng chất lượng công trình.
- Trong trường hợp khối lượng công việc thay đổi so với thiết kế ban đầu phải được Hai bên xác nhận thì giá trị hợp đồng sẽ được điều chỉnh lại.

Điều 5: Thanh toán hợp đồng : Trong quá trình thi công sẽ chia làm các đợt thanh toán như sau :

- Đợt 1 : Sau khi ký hợp đồng bên A tạm ứng cho bên B là 30% tổng giá trị hợp đồng tương đương 31,845,300 VNĐ(ba mươi mốt triệu tám trăm bốn mươi năm nghìn ba trăm đồng).
- Đợt 2 : Sau khi bên A nhận được bản vẽ chi tiết thi công hệ thống thoát nước thải , dự toán chi tiết chi phí thi công và toàn bộ nguyên vật liệu phục vụ cho thi công được tập kết về chân công trình của bên A đồng thời bên B cung cấp hóa đơn GTGT của 60% giá trị hợp đồng, bên A sẽ chuyển tiếp 30 % tổng giá trị hợp đồng tương đương với 31,845,300 VNĐ(ba mươi mốt triệu tám trăm bốn mươi năm nghìn ba trăm đồng) cho bên B.
- Đợt 3 : Sau khi bên B hoàn thành toàn bộ hệ thống thoát nước thải bên B phải cung cấp biên bản nghiệm thu cho từng giai đoạn thi công , báo cáo hoàn công và hóa đơn GTGT của 40% giá trị hợp đồng còn lại tương đương với 42,460,000 VNĐ(bốn mươi hai triệu bốn trăm sáu mươi nghìn), bên A sẽ thanh toán nốt số tiền còn lại.
- Hình thức thanh toán : chuyển khoản.
- Đồng tiền thanh toán : Tiền Việt Nam đồng.

Điều 6 : Thời gian và nội dung bảo hành:

- Thời gian bảo hành : 12 tháng sau khi nghiệm thu công trình.

- Nội dung bảo hành: theo nội dung bản vẽ chi tiết, bảo hành sau 12 tháng, trong tình trạng không có sự phá hoại của con người nếu có bất cứ vấn đề gì, bên B phải tiến hành sửa chữa xử lý và hoàn toàn chịu trách nhiệm .

Điều 7 : Quyền và nghĩa vụ của bên B

- Cung cấp đủ , đúng chủng loại vật tư theo dự toán đã được bên A duyệt.
- Bên B phải tuân thủ sự quản lý và giám sát chất lượng của bên A.
- Bên B phải thực hiện mọi biện pháp để đảm bảo an toàn lao động, an toàn giao thông, vệ sinh môi trường trong quá trình thi công.
- Bên B không được tùy ý mang vật tư ra ngoài khi chưa được sự đồng y của bên A.
- Theo thống nhất của Hai bên, bên B sẽ bàn giao công trình đã hoàn thiện cho bên A đưa vào sử dụng trong vòng 45 ngày sau khi bên A chuyển tiền đợt 1 cho bên B. Nếu thời gian bàn giao của bên B chậm so với thống nhất đã nêu trên , cứ chậm 5-10 ngày bên A sẽ phạt bên B 5% giá trị công trình. Khoản tiện phạt do chậm tiến độ thi công này, bên A sẽ trừ vào khoản tiền thanh toán tiếp theo đó.

CHỨNG THỰC
BẢN SAO ĐÚNG VỚI BẢN CHÍNH
Ngày: 31-03-2025
Số: 02248 Quyển số: 01

Điều 8 : Quyền và nghĩa vụ của bên A

- Bàn giao mặt bằng tạo điều kiện cho bên B thi công.
- Cử cán bộ kỹ thuật giám sát thi công.
- Tổ chức nghiệm thu theo quy định hiện hành.
- Phân đợt chuyển tiền theo đúng quy định tại "điều 5 " của hợp đồng này.

Điều 9 : Điều khoản chung.

- Hai bên cam kết thực hiện tốt các khoản đã thỏa thuận trong hợp đồng này. Trong quá trình thực hiện nếu có khó khăn Hai bên phải thông báo kịp thời cho nhau cùng giải quyết.
- Bên nào vi phạm hợp đồng gây thiệt hại phải bồi thường tiền theo giá trị thiệt hại thực tế(được hai bên kiểm tra và định giá). Nếu Hai bên không thống nhất được giá trị bồi thường thiệt hại,khoản tiền bồi thường sẽ do Tòa án Kinh tế Thái Bình quyết định. Chi phí Tòa án do bên gây thiệt hại chịu.
- Hợp đồng này lập thành 4 (bốn) bản có giá trị pháp lý như nhau mỗi bên giữ 2(hai) bản.

VĂN PHÒNG CÔNG CHỨNG PHẠM THỊ LAN TP. THÁI BÌNH - T. THÁI BÌNH

ĐẠI DIỆN BÊN A	ĐẠI DIỆN BÊN B
CÔNG TY T.N.H.H THÁI HOÀNG ANH	CÔNG TY T.N.H.H THÁI HOÀNG ANH
KT. GIÁM ĐỐC	GIÁM ĐỐC
CHEN CHIH	Đặng Văn Hùng

CÔNG CHỨNG VIÊN
Phạm Thị Lan

UBND TỈNH THÁI BÌNH
SỞ TÀI NGUYÊN VÀ MÔI TRƯỜNG

CỘNG HOÀ XÃ HỘI CHỦ NGHĨA VIỆT NAM
Độc lập - Tự do - Hạnh phúc

Số: 03 /GXN-STNMT

Thái Bình, ngày 09 tháng 01 năm 2018

GIẤY XÁC NHẬN
HOÀN THÀNH CÔNG TRÌNH BẢO VỆ MÔI TRƯỜNG
của Dự án "Đầu tư Nhà máy sản xuất, chế tác sản phẩm gốm sứ và các sản phẩm phụ"

GIÁM ĐỐC SỞ TÀI NGUYÊN VÀ MÔI TRƯỜNG TỈNH THÁI BÌNH XÁC NHẬN:

I. Thông tin chung về dự án/cơ sở:

Tên chủ dự án: Công ty TNHH Trái Đất Xanh.

Địa chỉ văn phòng: Khu Công nghiệp Phúc Khánh, thành phố Thái Bình.

Địa điểm hoạt động: Khu Công nghiệp Phúc Khánh, thành phố Thái Bình.

Điện thoại: 0227.3615.667.

Giấy chứng nhận đăng ký doanh nghiệp Công ty TNHH Hai thành viên trở lên mã số 1000434263; đăng ký lần đầu ngày 19/12/2007, thay đổi lần thứ hai ngày 27/7/2016; Nơi cấp: Sở Kế hoạch và Đầu tư tỉnh Thái Bình.

Quyết định phê duyệt báo cáo đánh giá tác động môi trường số 503/QĐ-UBND ngày 28/02/2017 và Quyết định điều chỉnh một số nội dung báo cáo đánh giá tác động môi trường số 3328/QĐ-UBND ngày 19/12/2017 của UBND tỉnh Thái Bình.

II. Nội dung xác nhận:

Xác nhận hoàn thành công trình bảo vệ môi trường phục vụ giai đoạn vận hành Dự án Đầu tư Nhà máy sản xuất, chế tác sản phẩm gốm sứ và các sản phẩm phụ (tại Phụ lục kèm theo).

CHỨNG THỰC
BẢN SAO ĐÚNG VỚI BẢN CHÍNH
Ngày: 26-03-2025
Số: 02121 Quyển số: 01

III. Trách nhiệm của chủ dự án:

Tuân thủ các quy định của pháp luật về bảo vệ môi trường; thường xuyên vận hành và lập nhật ký vận hành các công trình bảo vệ môi trường đã nêu tại Mục 1, 2 của Phụ lục kèm theo Giấy xác nhận này; thực hiện chế độ báo cáo về bảo vệ môi trường và chương trình giám sát môi trường theo quy định của pháp luật.

IV. Tổ chức thực hiện:

Giấy xác nhận này là căn cứ để chủ dự án đưa dự án vào hoạt động chính thức; là căn cứ để cơ quan nhà nước có thẩm quyền kiểm tra, thanh tra việc chấp hành pháp luật về bảo vệ môi trường trong quá trình hoạt động của cơ sở./.

Nơi nhận:
- UBND tỉnh (để báo cáo);
- Các Phó Giám đốc Sở;
- UBND thành phố Thái Bình;
- Ban QLCKCN tỉnh;
- Công ty TNHH Trái Đất Xanh;
- Lưu: VT, CCBVMT.

GIÁM ĐỐC

VĂN PHÒNG CÔNG CHỨNG PHẠM THỊ LAN
TP. THÁI BÌNH - T. THÁI BÌNH

CÔNG CHỨNG VIÊN
Bùi Thị Lan

CỘNG HOÀ XÃ HỘI CHỦ NGHĨA VIỆT NAM
SỞ TÀI NGUYÊN VÀ MÔI TRƯỜNG
TỈNH THÁI BÌNH

Trần Ngọc Tuấn

UBND TỈNH THÁI BÌNH
SỞ TÀI NGUYÊN VÀ MÔI TRƯỜNG

CỘNG HOÀ XÃ HỘI CHỦ NGHĨA VIỆT NAM
Độc lập - Tự do - Hạnh phúc

PHỤ LỤC

(Kèm theo Giấy xác nhận số: 03 /GXN-STNMT ngày 09 tháng 01 năm 2018 của Sở Tài nguyên và Môi trường tỉnh Thái Bình)

1. Công trình xử lý bụi, khí thải:

- Công trình xử lý khí thải quá trình nung sản phẩm: Đầu tư 14 lò nung sử dụng năng lượng điện để gia nhiệt (không phát sinh khí thải do đốt nhiên liệu); đầu tư các ống khói bằng thép SS400 có phủ sơn cách nhiệt và các ống khói bằng inox 201, 304, có đường kính từ Ø = 300 – 400 mm, cao từ 3-5 m để thoát hơi nước, nhiệt và khí thải từ lò nung ra môi trường.

- Công trình xử lý bụi, khí thải từ quá trình phun men: Đầu tư 04 dây chuyền phun men với tổng số 39 cabin, lắp đặt 04 hệ thống ống hút, quạt hút và thiết bị lọc bụi, xử lý khí thải, cụ thể: đường ống hút có chiều dài 12,44 m (cho 10 cabin) đường kính từ D250 – D550 để thu hồi toàn bộ bụi men phát sinh từ các ca bin vào buồng chứa bụi có kích thước 2400 x 1950 x 2400 mm tại đây bố trí thiết bị phun sương dập bụi, các quạt hút có công suất từ 3,7 – 11 kw tương đương 4,9 – 14,75 HP, khí thải sau xử lý được thải ra ngoài qua ống khói có đường kính D600 cao 3-6 m.

- Công trình xử lý khí thải từ quá trình phun bóng: Đầu tư lắp đặt hệ thống xử lý khí thải dạng chụp hút cho dây chuyền phun bóng (gồm 03 cabin) bao gồm hệ thống máng hút, màng nước để hấp thụ lượng dung môi hữu cơ bay hơi, quạt hút công suất 7,5 kw tương đương 10 Hp, ống khói thoát khí thải cao 6 m.

2. Công trình xử lý nước thải:

2.1. Mạng lưới thoát nước mưa, thu gom nước thải:

a) Công trình thoát nước mưa:

- Đầu tư lắp đặt các ống nhựa PVC Ø90 - Ø110 được bắt cố định thẳng hàng với cột nhà để thu gom, thoát nước mưa trên mái nhà xưởng.

- Xây dựng hệ thống mương bằng gạch chỉ, vữa xi măng mac 50, tường 20 kích thước rộng 0,3 m, cao 0,5 m với tổng chiều dài khoảng 550 m, bố trí hố ga kích thước (BxH) = (600 x800) mm và (1.000x1.200) mm xây bằng gạch M75, trát vữa M75, đáy được đổ bê tông, trên có đậy nắp đan bê tông cốt thép M200 thu gom, thoát nước mưa trên mặt đất đấu nối về hệ thống thoát nước mưa chung của KCN Phúc Khánh sau đó chảy ra Sông Bạch.

b) Công trình thu gom, thoát nước thải:

- Đầu tư lắp đặt hệ thống thu gom, thoát nước thải sinh hoạt dạng ống PVC, tổng chiều dài khoảng 322 m đấu nối vào hệ thống thu gom nước thải chung của KCN Phúc Khánh để dẫn về Trạm XLNT tập trung của Khu Đài Tín.

- Đầu tư hệ thống đường ống HDPE, đường kính D48, tổng chiều dài 245 m dẫn nước thải sản xuất về trạm xử lý sơ bộ; nước thải sau xử lý thải ra hố ga đấu nối bằng

mương thoát nước kích thước 40 x 60 cm, có chiều dài 20 m.

2.2. Công trình xử lý nước thải:

- Công trình xử lý nước thải sinh hoạt: Đầu tư xây dựng 04 nhà vệ sinh và các bể tự hoại xây bằng BTCT mac 200, cốt thép dày 100 mm, bên trong tường bể trát vữa xi măng mác 75, tổng thể tích các bể tự hoại là 60 m^3. Nước thải sau xử lý sơ bộ được thu gom, đấu nối về trạm xử lý của phân khu Đài Tín để xử lý đạt quy chuẩn quy định.

- Công trình xử lý nước thải sản xuất: Đầu tư 04 bể rửa đất kích thước (1,5 m x 2,6 m x 0,7 m), bể lắng sơ bộ 5 ngăn, kích thước (3,5 x 8,5 x 1,5 m), bao gồm 1 ngăn chứa và 04 ngăn lắng bùn đất nước thải sau lắng được thải được thải ra hố ga đấu nối với hệ thống thu gom nước thải chung của KCN Phúc Khánh để dẫn về Trạm XLNT tập trung của Khu Đài Tín để xử lý đạt tiêu chuẩn trước khí thải ra môi trường.

- Hợp đồng Dịch vụ thu gom và xử lý nước thải số 20/XLNT ngày 02/5/2015 với Công ty TNHH Khai Phát Đài Tín và Công ty TNHH Môi trường Thái Bình Xanh. Theo đó chất lượng nước thải của Công ty trước khi đấu nối vào trạm xử lý của Công ty TNHH Khai Phát Đài Tín phải có chỉ số COD $\leq$ 600 mg/l.

3. Công trình xử lý, quản lý chất thải rắn, chất thải nguy hại:

- Biện pháp thu gom, lưu giữ, xử lý chất thải thông thường:

+ Đầu tư các thùng chứa nhỏ thể tích 100 lít và 03 thùng chứa lớn có thể tích mỗi thùng là 1 m^3, xây dựng khu lưu giữ tạm thời chất thải sinh hoạt diện tích 30 m^2. Hợp đồng thu gom, vận chuyển xử lý đối với Công ty TNHH Khai phát Đài Tín và Công ty TNHH Trái Đất Xanh (Hợp đồng số 201603/QL-HĐTGR ngày 18/01/2016).

+ Đầu tư khu tập kết tạm thời chất thải rắn sản xuất diện tích 150 m^2, có mái che bằng tôn, nền cứng hoá bằng bê tông, gắn biển báo hiệu: "Nơi tập kết chất thải rắn sản xuất". Các loại CTRSX được tập kết về khu tập kết CTRSX để phân loại và xử lý, cụ thể chủ yếu bằng biện pháp bán phế liệu và hợp đồng với đơn vị có chức năng xử lý như: Hợp đồng số 0277/2016/HĐKT-AS ngày 01/1/2016 với Công ty Cổ phần công nghệ môi trường An Sinh; Hợp đồng số 0012016/KTC ngày 01/01/2016 với cá nhân Ông Nguyễn Phúc Hậu.

- Biện pháp thu gom, lưu giữ, xử lý chất thải nguy hại:

Xây dựng khu lưu giữ tạm thời diện tích 15 m^2 lắp đặt biển báo "KHO LƯU GIỮ CTNH" kích thước 6 x 2,5 cm; bố trí thiết bị, các thùng chứa đựng có thể tích V = 30 lít để chứa các CTNH khác nhau theo đúng quy định. Ký hợp đồng với công ty cổ phần công nghệ môi trường An Sinh vận chuyển, xử lý theo Hợp đồng số 2017/HĐKT/TĐX-AS ngày 01/01/2017. Đăng ký chủ nguồn thải CTNH với Sở Tài nguyên và Môi trường và đã được cấp Sổ chủ nguồn thải CTNH mã số QLCTNH 34.0000050.T ngày 09/12/2010.

4. Công trình bảo vệ môi trường khác:

Đầu tư các công trình, biện pháp phòng cháy chữa cháy theo quy định được

Phòng Cảnh sát phòng cháy và chữa cháy – Công An tỉnh cấp Giấy chứng nhận thẩm duyệt số 16/TD-PCCC ngày 27/5/2011 và số 156/TD-PCCC ngày 29/9/2010.

Trồng cây xanh giảm thiểu ô nhiễm môi trường do bụi, khí thải, thực hiện các biện pháp giảm thiểu ô nhiễm tiếng ồn, độ rung, vệ sinh công nghiệp thường xuyên.

5. Hồ sơ kèm theo Giấy xác nhận:

Hồ sơ sau đây được Sở Tài nguyên và Môi trường đóng dấu xác nhận trang bìa và dấu giáp lai là bộ phận không tách rời kèm theo Giấy xác nhận này:

Bộ hồ sơ đề nghị xác nhận hoàn thành công trình bảo vệ môi trường với dòng chữ sau trên bìa: "Kèm theo Giấy xác nhận số… /GXN-STNMT do Sở Tài nguyên và Môi trường cấp lần 1 ngày …. tháng …. năm 2017".

6. Yêu cầu khác:

Trong quá trình hoạt động, nếu có sự cố bất thường xảy ra đối với công trình bảo vệ môi trường hoặc có sự thay đổi nội dung trong Giấy xác nhận này, Chủ cơ sở phải báo cáo bằng văn bản đến cơ quan xác nhận để kịp thời xử lý hoặc điều chỉnh cho phù hợp với thực tiễn./.

SỞ TÀI NGUYÊN VÀ MÔI TRƯỜNG

CỘNG HOÀ XÃ HỘI CHỦ NGHĨA VIỆT NAM
Độc lập - Tự do - Hạnh phúc

Thái Bình, ngày 16 tháng 2 năm 2012

BIÊN BẢN

NGHIỆM THU HOÀN THÀNH CÔNG TRÌNH ĐỂ ĐƯA VÀO SỬ DỤNG

I. CÔNG TRÌNH: **Hệ thống thu gom nước thải sinh hoạt.**

II. ĐỊA ĐIỂM XÂY DỰNG: **Công ty TNHH Trái Đất Xanh.**

III. THÀNH PHẦN THAM GIA NGHIỆM THU:

1/ Đại diện bên A: Chủ đầu tư, đơn vị sử dụng (Công ty TNHH Trái Đất Xanh):

- Ông: SHIH, CHEN CHIH Chức vụ: Phó giám đốc
- Ông *(bà)*: ..... Chức vụ: .....

2/ Đại diện bên B: Nhà thầu thi công (Công ty TNHH Thái Hoàng Anh):

- Ông: Đặng Văn Hùng Chức vụ: Giám đốc
- Ông *(bà)*: ..... Chức vụ: .....

3/ Đại diện: Công ty Cổ phần hữu hạn phát triển khu công nghiệp Đài Tín:

- Ông *(bà)*: Trần Thị Thảo Chức vụ: Bộ phận quản lý
- Ông *(bà)*: ..... Chức vụ: .....

4/ Đại diện: Công ty Công nghệ môi trường công nghiệp Thái Bình:

- Ông *(bà)*: Nguyễn Quang Việt Chức vụ: .....
- Ông *(bà)*: ..... Chức vụ: .....

CHỨNG THỰC
BẢN SAO ĐÚNG VỚI BẢN CHÍNH
Ngày: 31-03-2025
Số: 02267 Quyển số: 01

IV. THỜI GIAN TIẾN HÀNH NGHIỆM THU:

Bắt đầu: 09h ngày 16 tháng 2 năm 2012

Kết thúc: 10h ngày 16 tháng 2 năm 2012

Tại: Công ty TNHH Trái Đất Xanh

V. ĐÁNH GIÁ CÔNG TRÌNH XÂY DỰNG:

a/ Tài liệu làm căn cứ để nghiệm thu:

- Hợp đồng số 3112/11HĐKT-XD ngày 31/12/2011 về việc thi công xây dựng hệ thống đường ống thoát nước thải;
- Hồ sơ thiết kế, dự toán đã được chủ đầu tư phê duyệt;
- Bản vẽ hoàn công công trình xây dựng.

b/ Chất lượng xây dựng công trình: Đảm bảo theo đúng Hồ sơ thiết kế và các yêu cầu của chủ đầu tư.

c/ Các ý kiến khác: .....

.....

.....

VI. KẾT LUẬN:

Sau khi xem xét hồ sơ và kiểm tra hiện trường công trình xây dựng các bên thống nhất đánh giá:

- Về hồ sơ công trình: Đảm bảo yêu cầu.

- Về chất lượng kỹ thuật, mỹ thuật công trình: Đảm bảo yêu cầu về kỹ, mỹ thuật theo hồ sơ thiết kế và của chủ đầu tư.

- Về khối lượng công việc đã xây dựng: Theo đúng Hợp đồng, hồ sơ thiết kế và dự toán được chủ đầu tư phê duyệt.

Các bên nhất trí nghiệm thu công trình đưa vào sử dụng từ ngày / /20 ; Thời gian bảo hành từ ngày / /20 đến ngày / /20 .

ĐẠI DIỆN CHỦ ĐẦU TƯ	ĐẠI DIỆN NHÀ THẦU THI CÔNG
Nguyễn Đình Phương	GIÁM ĐỐC Đặng Văn Hàng
CÔNG TY T.N.H.H TRÁI ĐẤT XÂNH	CÔNG TY T.N.H.H THÁI HOÀNG ANH
GIÁM ĐỐC CHIH CHEN CHIH	
ĐẠI DIỆN CTY CỔ PHẦN HHPT KCN ĐÀI TÍN	ĐẠI DIỆN CTY CÔNG NGHỆ MTCN TB
Trần Thị Thảo.	Nguyễn Quang Việt.
	GIÁM ĐỐC Nguyễn Thị Lụa

CHỨNG THỰC BẢN SAO ĐÚNG VỚI BẢN CHÍNH
Ngày: 31-03-2025
Số: 023 Quyển số: 01

VĂN PHÒNG CÔNG CHỨNG PHẠM THỊ LAN

CÔNG CHỨNG VIÊN
Bùi Thị Lan

CỘNG HÒA XÃ HỘI CHỦ NGHĨA VIỆT NAM
Độc lập - Tự do - Hạnh phúc

BIÊN BẢN THANH LÝ

HỢP ĐỒNG THI CÔNG XÂY DỰNG HỆ THỐNG THU GOM NƯỚC THẢI CỦA CÔNG TY TNHH TRÁI ĐẤT XANH

Hôm nay, ngày tháng 02 năm 2012, tại Công ty TNHH Trái Đất Xanh.

1. Bên giao thầu (bên A): **Công ty TNHH Trái Đất Xanh.**

- Địa chỉ: Đường Ngô Gia Khảm, KCN Phúc Khánh, tỉnh Thái Bình.
- Người đại diện: Ông: SHIH, CHEN CHIH Chức vụ: Phó giám đốc

2. Bên nhận thầu (bên B): **Công ty TNHH Thái Hoàng Anh.**

- Địa chỉ: Số nhà 157, tổ 4, phường Bồ Xuyên, thành phố Thái Bình.
- Người đại diện: Ông: Đặng Văn Hùng Chức vụ: Giám đốc
- Tài khoản số: 10510000022577 tại ngân hàng TMCP Việt Nam

- Căn cứ vào Hợp đồng xây dựng số 3112/11HĐKT-XD ngày 31/12/2011 được ký kết giữa Công ty TNHH Trái Đất Xanh và Công ty TNHH Thái Hoàng Anh.

- Căn cứ vào Biên bản nghiệm thu hoàn thành công trình để đưa vào sử dụng ngày /02/2012.

Hai bên A, B tiến hành thanh lý Hợp đồng nêu trên như sau:

- Số tiền xây dựng còn lại theo Hợp đồng mà bên A phải thanh toán cho bên B là: 42.460.000 đ *(Bằng chữ: Bốn mươi hai triệu, bốn trăm sáu mươi nghìn đồng chẵn).*

- Các nội dung khác đã thực hiện đúng theo Hợp đồng đề ra.

Biên bản lập xong đọc lại hai bên cùng nhất trí ký tên./.

CHỨNG THỰC
BẢN SAO ĐÚNG VỚI BẢN CHÍNH
Ngày: 31-03-2025
Số 02246 Quyển số 01

ĐẠI DIỆN BÊN A	ĐẠI DIỆN BÊN B
PHÓ GIÁM ĐỐC	GIÁM ĐỐC
SHIH, CHEN CHIH	Đặng Văn Hùng

CÔNG CHỨNG VIÊN
Phạm Thị Lan

CỘNG HÒA XÃ HỘI CHỦ NGHĨA VIỆT NAM

Độc lập – Tự do – Hạnh Phúc

BẢN SAO

HỢP ĐỒNG

Dịch vụ vận chuyển và xử lý chất thải nguy hại

Số:02006../2025/HĐKT/ETC

- *Căn cứ Bộ Luật dân sự số 91/2015/QH13 của Nước Cộng hòa xã hội chủ nghĩa Việt Nam và các văn bản hướng dẫn thi hành;*
- *Căn cứ Luật Thương mại số 36/2005/QH11 của nước Cộng hòa xã hội chủ nghĩa Việt Nam được Quốc hội thông qua ngày 14 tháng 6 năm 2005;*
- *Căn cứ Luật bảo vệ môi trường hiện hành và các văn bản hướng dẫn thi hành liên quan đến quản lý chất thải và phế liệu.*
- *Căn cứ vào Giấy phép Môi trường số 456/GPMT-BTNMT do Bộ tài nguyên và môi trường cấp ngày 29/10/2024.*
- *Căn cứ vào nhu cầu và năng lực của các bên.*

Hôm nay, ngày 02 tháng 01 năm 2025, tại Văn phòng Công ty Cổ phần Đầu tư và Kỹ thuật Tài nguyên Môi trường ETC, chúng tôi gồm có:

BÊN A: CÔNG TY TNHH TRÁI ĐẤT XANH

Địa chỉ: Lô E6+E7, Đường Ngô Gia Khảm, KCN Phúc Khánh, TP Thái Bình, Tỉnh Thái Bình

Điện thoại: 02273.615.677- 0904776369

Mã số thuế: 1000434263

Tài khoản: 4710127212 Tại ngân hàng BIDV Chi nhánh Thái Bình

Người đại diện: Bà **Wang Li Ling** Chức vụ: **Giám đốc**

BÊN B: CÔNG TY CỔ PHẦN ĐẦU TƯ VÀ KỸ THUẬT TÀI NGUYÊN MÔI TRƯỜNG ETC

Địa chỉ: Đường D1 (M2+M3), KCN Hòa Xá, Phường Lộc Hòa, TP Nam Định, Tỉnh Nam Định

Điện thoại: 02286.288.288

Mã số thuế: 0600682259

Tài khoản: 0831000068899 Tại ngân hàng Vietcombank Nam Định

Người đại diện: Ông **Trần Đức Phú** Chức vụ: **Tổng Giám đốc**

Đại diện hai bên cùng thống nhất ký kết hợp đồng dịch vụ vận chuyển và xử lý chất thải nguy hại với các nội dung sau đây:

ĐIỀU 1. NỘI DUNG CỦA HỢP ĐỒNG

Bên A *(Chủ nguồn thải)* thuê Bên B *(Doanh nghiệp có chức năng vận chuyển, xử lý chất thải nguy hại)* thực hiện dịch vụ vận chuyển và xử lý chất thải nguy hại phát sinh trong hoạt động sản xuất kinh doanh do bên A quản lý đảm bảo đúng quy định của pháp luật về quản lý chất thải.

ĐIỀU 2. GIAO NHẬN VÀ VẬN CHUYỂN CHẤT THẢI

- Địa điểm giao nhận chất thải: Tại nơi lưu chứa chất thải do bên A quản lý.
- Địa chỉ: Lô E6+E7, Đường Ngô Gia Khảm, KCN Phúc Khánh, TP Thái Bình, Tỉnh Thái Bình
- Thời gian giao nhận: Theo yêu cầu dịch vụ của Bên A *(Nhưng phải phù hợp với các điều khoản trong Hợp đồng)*. Khi bên A có yêu cầu thực hiện dịch vụ thì sẽ phải thông báo cho Bên B chậm nhất là trước 02 ngày để Bên B bố trí triển khai thực hiện, nội dung yêu cầu dịch vụ phải có số lượng, chủng loại chất thải và những vấn đề phát sinh bất thường khác.

Điện thoại thường trực khi yêu cầu dịch vụ:

- ***Cán bộ kinh doanh phụ trách Hợp đồng: Mrs Hường: 0982.738.339***

***hoặc số điện thoại Hotline của công ty:* 02286.288.288.**

- Phương tiện vận chuyển: Căn cứ nội dung yêu cầu dịch vụ của bên A, bên B bố trí phương tiện vận chuyển phù hợp, đúng pháp luật.
- Địa điểm xử lý chất thải: Nhà máy xử lý chất thải của Công ty Cổ phần Đầu tư và Kỹ thuật Tài nguyên Môi trường ETC - địa chỉ: Đường D1 (M2+M3), KCN Hòa Xá, P.Lộc Hòa, TP Nam Định, Tỉnh Nam Định.

ĐIỀU 3: KHỐI LƯỢNG CHẤT THẢI – ĐƠN GIÁ – GIÁ TRỊ THANH TOÁN

3.1. Khối lượng chất thải để đưa vào tính tổng giá trị hợp đồng là tổng khối lượng chất thải của các đợt giao nhận, mỗi đợt giao nhận thực tế có xác nhận của đại diện hai bên thông qua "Biên bản giao nhận chất thải"

3.2 Đơn giá vận chuyển và xử lý chất thải dưới đây chưa bao gồm thuế VAT theo quy định tại thời điểm xuất hóa đơn

TT	Danh Mục	Mã CTNH	ĐVT	Khối lượng dự kiến (Kg/năm)	Giá trị hợp đồng (VNĐ)
1	Bóng đèn huỳnh quang và các loại thủy tinh hoạt tính thải	16 01 06	Kg	≤ 6.000	25.000.000 (Áp dụng cho tần suất vận chuyển 03 lần/Hợp đồng)
2	Giẻ lau, vải bảo vệ thải, chất hấp thụ có TPNH	18 02 01	Kg		
3	Dầu động cơ, hộp số và bôi trơn tổng hợp thải	17 02 03	Kg		
4	Bao bì cứng thải bằng kim loại	18 01 02	Kg		
5	Bao bì cứng thải bằng nhựa	18 01 03	Kg		
6	Cặn sơn, sơn thải	08 01 01	Kg		

3.3. Giá trị thanh toán:

- Trường hợp khối lượng CTNH 03 (ba) lần vận chuyển ≤ 6.000kg thì Bên A sẽ phải thanh toán cho Bên B theo mức phí dịch vụ trọn gói là **25.000.000 đồng** (*Chưa bao gồm thuế VAT*).

- Trong trường hợp khối lượng CTNH trong 03 (ba) lần vận chuyển của Bên A > **6.000kg** thì Bên A phải thanh toán cho Bên B theo đơn giá **6.000đ/1 kg** CTNH tăng thêm. (*Chưa bao gồm thuế VAT*)

3.4 Phương thức thanh toán

- Bên A tạm ứng cho Bên B bằng tiền mặt hoặc chuyển khoản số tiền là **25.000.000 đồng (Hai mươi năm triệu đồng chẵn)** ngay sau khi hai bên ký hợp đồng. Số tiền này sẽ được khấu trừ vào lần thanh toán cuối cùng trước khi thanh lý hợp đồng.
- Sau khi bên B nhận đủ số tiền theo hợp đồng Bên B có nghĩa vụ thực hiện việc thu gom, vận chuyển, xử lý chất thải vào thời gian dự kiến tại Điều 2 cho Bên A. Bên A có trách nhiệm thanh toán phần giá trị còn lại cho bên B (*nếu có phát sinh*) trong vòng 10 ngày kể từ ngày nhận được bộ hồ sơ thanh toán.
- Đồng tiền thanh toán: Việt Nam Đồng.
- Hình thức thanh toán: Tiền mặt/chuyển khoản/đối trừ công nợ (nếu có).

Hồ sơ thanh toán gồm có:

1.Giấy đề nghị thanh toán của Bên B.

2.Biên bản nghiệm thu khối lượng.

3.Hoá đơn GTGT theo quy định (Hóa đơn phát hành theo thông tin trên Hợp đồng mà Bên A cung cấp cho Bên B).

4.Chứng từ chất thải nguy hại (bản chính).

- Trong trường hợp bên A không phát sinh khối lượng trong thời gian hợp đồng có hiệu lực thì Bên B cũng không phải hoàn lại số tiền đã thanh toán trên.

***Ghi chú:** *Quý khách hàng lưu ý: những trường hợp khách hàng không thanh toán qua tài khoản của Công ty môi trường ETC đều phải nhận phiếu thu để ký xác nhận và lưu giữ làm chứng từ thanh toán đối chiếu sau này.*

ĐIỀU 4: TRÁCH NHIỆM VÀ QUYỀN HẠN CỦA BÊN A

- Trước khi giao cho Bên B, Bên A có trách nhiệm thu gom, phân loại, lưu giữ, quản lý chất thải nguy hại theo đúng quy định pháp luật đối với Chủ nguồn thải. Chịu trách nhiệm trước pháp luật về lưu giữ tạm thời và chuyển giao CTNH.
- Bên A tạo điều kiện cho Bên B thực hiện dịch vụ trong phạm vi của Bên A, hỗ trợ bên B bốc xếp chất thải lên phương tiện vận chuyển.
- Bên A cử cán bộ xác nhận khối lượng chất thải thu gom, vận chuyển xử lý để làm cơ sở nghiệm thu và thanh toán hợp đồng.
- Bên A có quyền kiểm tra giám sát quá trình vận chuyển và xử lý chất thải của bên B, với điều kiện không được làm ảnh hưởng đến các hoạt động sản xuất của Bên B.
- Bên A chịu trách nhiệm hoàn toàn trước pháp luật về các chất thải không bàn giao cho bên B vận chuyển và xử lý.
- Thanh toán đầy đủ, đúng hạn giá trị dịch vụ cho Bên B theo đơn giá quy định của hợp đồng.

ĐIỀU 5. TRÁCH NHIỆM VÀ QUYỀN HẠN CỦA BÊN B

- Bên B bố trí nhân lực, phương tiện đảm bảo yêu cầu thực hiện dịch vụ theo đúng địa điểm, thời gian và tuyệt đối an toàn mà hai bên thỏa thuận.

- Bên B có quyền từ chối nhận CTNH được giao bởi bên thứ 3. Chỉ chịu trách nhiệm xử lý lượng chất thải nguy hại bên A giao cho bên B thể hiện trên biên bản bàn giao được 2 bên lập và ký kết giao nhận.
- Chịu trách nhiệm trước pháp luật về dịch vụ vận chuyển, xử lý CTNH, nhưng được miễn trừ trách nhiệm đối với những vi phạm phát sinh do bên A thực hiện không đúng hoặc không đầy đủ trách nhiệm tự phân định, phân loại chất thải.
- Cử đại diện để cùng Bên A phối hợp thực hiện việc giao nhận CTNH, xác nhận khối lượng vào biên bản giao nhận chất thải nguy hại và Chứng từ CTNH đảm bảo việc thu gom thực hiện an toàn, nhanh chóng và đúng yêu cầu của bên A và quy định của pháp luật.
- Tuân thủ quy định và nội quy làm việc trong nhà máy của Bên A.
- Bên B chịu trách nhiệm hoàn thành đầy đủ chứng từ chất thải nguy hại theo quy định của luật pháp và giao lại chứng từ lưu cho bên A đúng thời hạn.
- Tư vấn cho bên A các vấn đề về pháp lý, kỹ thuật trong việc quản lý chất thải nguy hại đúng theo quy định của pháp luật.

ĐIỀU 6. HIỆU LỰC VÀ SỬA ĐỔI, CHẤM DỨT HỢP ĐỒNG

- Hợp đồng có hiệu lực 01 năm kể từ ngày ký. Sau khi hết hiệu lực mà hai bên không có thỏa thuận gì thì hợp đồng sẽ tự động thanh lý.
- Hợp đồng này và các phụ lục *(nếu có)* của Hợp đồng này có thể sửa đổi theo thỏa thuận bằng văn bản của các bên.
- Hợp đồng này sẽ chấm dứt trong trường hợp sau:

(a) Hợp đồng hết hạn;

(b) Hai Bên thỏa thuận chấm dứt Hợp đồng bằng văn bản;

(c) Bên B có quyền chấm dứt Hợp đồng ngay lập tức bằng cách gửi thông báo đến Bên A nếu Bên A không thanh toán phí dịch vụ theo đúng quy định tại Điều 3 trong thời hạn mười (10) ngày kể từ khi nhận được thông báo nhắc nợ của Bên B.

ĐIỀU 7. GIẢI QUYẾT TRANH CHẤP

- Bất kỳ và mọi tranh chấp, mâu thuẫn hay khiếu nại phát sinh từ hoặc có liên quan đến Hợp đồng này trước hết sẽ được Hai bên giải quyết bằng thương lượng trên cơ sở giải quyết hài hòa, tôn trọng lợi ích của cả Hai bên.
- Trong trường hợp không thể giải quyết được thông qua thương lượng, thì Hai bên sẽ đệ trình tranh chấp, mâu thuẫn hay khiếu nại đó lên tòa án có thẩm quyền của tỉnh Nam Định để giải quyết. Phán quyết của Toà án là quyết định cuối cùng buộc Hai bên phải thi hành, bên thua phải chịu toàn bộ các chi phí giải quyết tranh chấp.

ĐIỀU 8. BẤT KHẢ KHÁNG

- Sự kiện bất khả kháng là sự kiện mang tính khách quan và nằm ngoài tầm kiểm soát của các bên, không dự đoán được hoặc không khắc phục được như động đất, sóng thần, lở đất, hỏa hoạn, chiến tranh và các thảm họa khác không lường trước được, sự thay đổi chính sách hoặc ngăn cấm của cơ quan có thẩm quyền của Việt Nam.
- Việc một bên không hoàn thành nghĩa vụ của mình do sự kiện bất khả kháng sẽ không phải là cơ sở để bên kia chấm dứt Hợp đồng. Tuy nhiên bên bị ảnh hưởng bởi sự kiện bất khả kháng có nghĩa vụ phải:

(a) Thông báo ngay cho bên kia về sự kiện bất khả kháng xảy ra trong vòng 07 ngày ngay sau khi xảy ra sự kiện bất khả kháng;

(b) Tiến hành các biện pháp ngăn ngừa cần thiết để hạn chế tối đa ảnh hưởng do sự kiện bất khả kháng gây ra.

- Trong trường hợp xảy ra sự kiện bất khả kháng, thời gian thực hiện hợp đồng sẽ được kéo dài bằng đúng thời gian diễn ra sự kiện bất khả kháng mà Bên bị ảnh hưởng không thể thực hiện được các nghĩa vụ theo Hợp đồng của mình.

ĐIỀU 9. CÁC ĐIỀU KHOẢN CHUNG.

- Hai Bên chủ động thông báo cho nhau biết tiến độ triển khai Hợp đồng, nếu có vấn đề gì cần giải quyết, hai bên kịp thời thông báo cho nhau bằng văn bản và chủ động bàn bạc, giải quyết trên cơ sở thương lượng đảm bảo lợi ích của hai bên.

- Hợp đồng được lập thành 04 bản bằng tiếng Việt, mỗi bên giữ 02 bản và có giá trị pháp lý như nhau.

ĐẠI DIỆN BÊN A	ĐẠI DIỆN BÊN B
CÔNG TY T.N.H.H TRÁI ĐẤT XANH	CÔNG TY CỔ PHẦN ĐẦU TƯ VÀ KỸ THUẬT TÀI NGUYÊN MÔI TRƯỜNG ETC
GIÁM ĐỐC	TỔNG GIÁM ĐỐC
WANG, LI - LING	Trần Đức Phú

2025年青贵坑护尔理合约

CHỨNG THỰC
BẢN SAO ĐÚNG VỚI BẢN CHÍNH
Ngày: 26-03-2025
Số: 02125 Quyển số: 01

VĂN PHÒNG CÔNG CHỨNG PHẠM THỊ LAN

CÔNG CHỨNG VIÊN
Bùi Thị Lan

CỘNG HÒA XÃ HỘI CHỦ NGHĨA VIỆT NAM
越南社會主義共和國
ĐỘC LẬP-TỰ DO-HẠNH PHÚC
獨立-自由-幸福
****

BẢN SAO

Thái Bình, Ngày 02 tháng 01 năm 2025
2025 年 01 月 02 日於太平

HỢP ĐỒNG KINH TẾ
經濟合約

V/v: Thu gom và vận chuyển rác thải sinh hoạt tại KCN Phúc Khánh- Đài Tín
有關台信福慶工業區生活垃圾收集與運輸
Số 編號: 01.25/ QL-HĐTGR

- Căn cứ bộ luật dân sự số 91/2015/QH13 có hiệu lực thi hành từ ngày 01/01/2017
  根據 91/2015/QH13 號《民事法》於 2017 年 01 月 01 日生效。
- Căn cứ Luật Thanh tra số 11/2022/QH15 có hiệu lực kể từ ngày 01 /7 /2023
  根據 11/2022/QH15 號《清查法》於 2023 年 07 月 01 日生效。
- Căn cứ quyết định số 01/2021/QĐ-UBND ngày 25/1/2021 về việc quy định giá tối đa với dịch vụ thu gom, vận chuyển rác thải sinh hoạt sử dụng nguồn vốn ngân sách Nhà nước trên địa bàn Tỉnh Thái Bình
  根據 2021 年 01 月 25 日第 01/2021/QĐ-UBND 號《決定》有關在太平省使用國家預算資金的生活垃圾收集與運輸服務的最高價格規定。
- Căn cứ vào nhu cầu của Công ty cổ phần khai phát Đài Tín và khả năng thực hiện của Công ty CP môi trường và công trình đô thị tỉnh Thái Bình.
  根據台信開發股份有限公司的需求與太平省都市工程與環境股份公司的執行能力

Hôm nay, ngày 02 tháng 01 năm 2025, tại KCN Phúc Khánh, Phường Phú Khánh, TP Thái Bình, tỉnh Thái Bình. Chúng tôi gồm có:
今日，2025 年 01 月 02 日，在太平省太平市福慶工業區，我們包括：

<u>Bên A:</u> CÔNG TY CỔ PHẦN KHAI PHÁT ĐÀI TÍN
甲方：台信開發責任有限公司

Địa chỉ: Đường Ngô Gia Khảm, KCN Phúc Khánh, phường Phú Khánh, TP Thái Bình, tỉnh Thái Bình.
地址：太平市福慶工業區吳家砍路

Điện thoại 電話: 02273.844419 - 02273.615115

Mã số thuế 稅號: 1000337044

Người đại diện: CHENG, SUNG - CHIANG Chức vụ: Phó Tổng Giám Đốc
代表人：鄭松江 先生 職位: 副總經理

Bên B : **CÔNG TY CP MÔI TRƯỜNG VÀ CT ĐÔ THỊ TỈNH THÁI BÌNH**

乙方：太平省都市工程與環境股份公司

Địa chỉ: Số 109E, đường Lý Bôn, xã Phú Xuân, TP Thái Bình

地址：太平市富春社李奔路 109E 號

Mã số thuế 稅號: 1000219925

Tài khoản số: 3401211000629, tại ngân hàng Nông nghiệp và PTNT-TP Thái Bình

賬號：3401211000629，在農業農村發展銀行-太平分行

Đại diện: Ông Hoàng Anh Dương Chức vụ: Chủ tịch HĐQT

代表人：皇英楊 職務：董事長

Sau khi bàn bạc hai bên thống nhất ký kết hợp đồng với điều khoản sau:

經過討論，雙方同意簽署如下內容：

Điều 1: Nội dung công việc.

第一條：工作內容

Bên A hợp đồng với bên B mỗi tuần 6 lần (vào các ngày 2,4,6 và 3,5,7) thu gom và vận chuyển rác thải sinh hoạt của các công ty (có danh sách đính kèm) tại KCN Đài Tín- Phúc Khánh đến nơi xử lý rác theo quy định của Thành Phố bằng xe chuyên dụng.

甲方同意乙方每周 6 次（周 1,3,5 及 2,4,6）使用專用車收集與運輸台信福慶工業區各廠商的生活垃圾（附上明細表）到太平市規定的處理點。

Điều 2: Giá trị hợp đồng

第二條：合約價值

Tổng giá trị hợp đồng 合約總價值： 30.346.126 VNĐ/1 tháng （越盾/月）

Thuế VAT 增值稅 8%： 2.427.690 VNĐ/ 1 tháng （越盾/月）

Tổng cộng 總共： 32.773.816 VNĐ/ 1 tháng （越盾/月）

(Bằng chữ: Ba mươi hai triệu, bảy trăm bảy mươi ba nghìn tám trăm mười sáu đồng.

大寫：叁仟貳佰柒拾柒萬叁仟捌佰壹拾陸元越盾)

Thuế suất thuế VAT sẽ tự động được tính toán điều chỉnh theo quy định của pháp luật Việt Nam.

增值稅稅率將根據越南法律規定自動計算調整.

Số tiền thực tế thanh toán theo quy định căn cứ thanh toán tại điều 4.

實際付款金額根據第四條付款根據與規定

Điều 3: Thời hạn hợp đồng.

第三條：合約期限

Từ ngày 01 tháng 01 năm 2025 đến hết ngày 31 tháng 12 năm 2025

自 2025 年 01 月 01 日至 2025 年 12 月 31 日

Điều 4: Căn cứ và phương thức thanh toán

第四條：付款根據與規定

Căn cứ để thanh toán: Theo số lượng các doanh nghiệp có rác thải theo bảng đính kèm.

付款根據：根據有垃圾的廠商的數量

Bên A thanh toán cho bên B số tiền trong hợp đồng vào ngày mồng 10 đến ngày 15 hàng tháng bằng phương thức chuyển khoản.

甲方每月 10-15 日轉賬給乙方

<u>Điều 5</u>: Trách nhiệm của hai bên

第五條：雙方的責任

Bên A 甲方**:**

– Tập kết rác vào các điểm, đúng nơi quy định theo sự thoả thuận của 2 bên. Có đường ra vào thuận tiện cho người và phương tiện

按照雙方約定的地點和地址收集，方便人車出入。

– Khi người lao động và phương tiện của bên B đến vận chuyển, bên A phải tạo điều kiện để phương tiện và người lao động hoàn thành nhiệm vụ

乙方工人與車輛前來運輸時，甲方必須為車輛與工人完成任務創造好條件。

– Thanh toán cho bên B sau khi nhận được đầy đủ hoá đơn GTGT và các giấy tờ có liên quan khác cho bên B cung cấp.

收到乙方提供的完整增值稅發票及其他相關文件後向乙方付款。

– Được bố trí nhân viên kiểm tra việc thực hiện dịch vụ của Bên B và được yêu cầu Bên B thực hiện lại nếu Bên A nhận thấy dịch vụ của Bên B thực hiện chưa đạt yêu cầu.

可以安排人員檢查乙方的服務工作，並可以要求乙方重新執行若發現未符合甲方的要求。

– Trong trường hợp Bên A muốn chấm dứt hợp đồng trước thời hạn, phải báo trước cho Bên B trong thời hạn là 30 ngày.

甲方如需要提前解除合約，須在 30 日前通知乙方

– Cho rác vào thùng đựng rác và đặt tập trung ở một địa điểm cố định mà các công ty quy định và thông báo cho bên B biết.

將生活垃圾打包並集中放在各家公司規定的一個固定地方，並通知乙方知道。

– Thanh toán tiền theo hợp đồng.

按合約付款

Bên B *乙方:*

– Đến nơi quy định của các công ty thuộc bên A thu rác thải và tự chuyển rác thải vào trong xe chuyên dụng. Trường hợp trong quá trình thu, rác bị rơi ra đường Bên B phải chịu trách nhiệm thu dọn.

到甲方各廠家的垃圾集中固定點自行收集並丟入專用車內，並將垃圾送至太平省政府指定垃圾處理場，收垃圾過程若垃圾掉在路上必須收拾乾淨。

– Bên B phải xử lý rác thải theo đúng quy định của nhà nước, nếu vi phạm pháp luật không liên quan đến bên A.

必須符合國家收集處理規定,若違反規定，與甲方無關。

– Phải tiến hành khảo sát lại lượng rác theo đề nghị của bên A.

根據甲方的要求進行重新稱重垃圾量。

– Thực hiện theo thời gian ghi trong hợp đồng.

按合約規定的時間執行

– Khi vận chuyển phải đảm bảo vệ sinh môi trường, trong quá trình vận chuyển phương tiện của bên B để xảy ra tai nạn, bên B phải hoàn toàn chịu trách nhiệm (không có trách nhiệm của bên A)

運輸時必須保證環保衛生，運輸過程中乙方發生任何意外，乙方自負責任（與甲方無關）。

– Lái xe hoặc công nhân của bên B đến thu gom rác của doanh nghiệp bên A không được thu thêm bất cứ khoản tiền nào khác. Nếu có doanh nghiệp phản ánh lái xe hoặc công nhân của bên B gây khó khăn, bên A sẽ thông báo cho bên B và bên B phải ngay lập tức thay nhân viên khác đến thu gom rác cho bên A.

乙方的司機及員工來收甲方的垃圾時不能收任何費用。若有廠商的反應乙方的司機及員工刁難，甲方將通知乙方，并要求乙方立即換員工來收集甲方的垃圾。

– Bên B phải có trách nhiệm thông báo bằng văn bản cho bên A biết thời gian dừng thu rác dịp tết nguyên đán. Để phù hợp với tình hình nghỉ tết của bên A, bên B phải thu rác trước ngày nghỉ tết của bên A, tránh trường hợp rác đọng lại sang năm mới.

乙方必須書面形式通知甲方春節停止收垃圾的時間。為了符合甲方放春節的情況，乙方必須在甲方放春節之前收取垃圾，避免新年垃圾堆積的情況。

<u>Điều 6</u>: Điều khoản chung

第六條：共同條款

Nếu bên một trong hai bên nhận thấy lượng rác tăng hoặc giảm rõ rệt thì thông báo cho bên còn lại tiến hành khảo sát lại lượng rác trong 3 tháng, đồng thời hai bên B ký và xác nhận lượng khảo sát. Sau 3 tháng thống kê sẽ tính ra trọng lượng bình quân (số xe , m3 hoặc kg) để tiến hành thu phí xử lý rác thải cho những tháng tiếp theo, trong thời gian khảo sát lại lượng rác vẫn tính theo đơn giá cũ.

雙方如果認為垃圾量有明顯增加或減少，應通知對方進行三個月的秤重，雙方人員共同檢視秤重的流程，並簽名確認，待三個月後統計，以其平均重量(或車數、或米數)作為新的重量進行收費。

Trường hợp khi cần khảo sát lại lượng rác thì phải cách ít nhất 3 tháng so với lần khảo sát gần nhất.

若需提出重新檢驗垃圾重量時，與前次檢測重量需間格至少三個月。

Hai bên cam kết thực hiện đúng theo hợp đồng. Nếu gặp khó khăn hai bên cùng nhau thương lượng trên tinh thần thiện chí, hỗ trợ nhau. Trong trường hợp không

giải quyết được thì nhờ tòa án kinh tế giải quyết. Phán quyết của tòa án là quyết định cuối cùng, bên nào thua kiện sẽ chịu bồi hoàn mọi chi phí của tòa án.

雙方具結實現本合約內容.若有問題，雙方共同商量解決基於互惠互利原則，倘若解決不成，將呈上經濟法院解決.法院的判決是最終決定，輸方將負責付法院費

Đại diện có thẩm quyền hai bên đã đọc, hiểu rõ nội dung bản hợp đồng này, thừa nhận các điều khoản sửa đổi đúng với ý nguyện của mình và đồng ý ký tên xác nhận dưới đây.

雙方授權代表已審閱且瞭解明白此合同內容，同意修改各項條款並簽名確認

Một trong hai bên có quyền chấm dứt việc thực hiện hợp đồng này trước thời hạn với điều kiện phải thông báo cho bên còn lại biết trước 15 ngày bằng văn bản.

雙方有權在合約有效時間之內，單方終止合約，惟要在 15 天之前以書面通知對方。

Hợp đồng lập thành 4 bản có giá trị pháp lý như nhau, mỗi bên giữ 02 bản.

本合約一式 04 份，具同等法理價值,雙方各執兩份。

Hợp đồng có hiệu lực từ ngày ký.

此合約自簽定之日起生效。

CHỨNG THỰC
BẢN SAO ĐÚNG VỚI BẢN CHÍNH
Ngày: 14-03-2025
Số 01721 Quyển số 01

Đại diện bên B 乙方代表	Đại diện bên A 甲方代表
CÔNG TY CỔ PHẦN MÔI TRƯỜNG VÀ CÔNG TRÌNH ĐÔ THỊ T.THÁI BÌNH CHỦ TỊCH HĐQT Hoàng Anh Dương	CÔNG TY CỔ PHẦN KHAI PHÁT ĐẠI LÍN PHÓ TỔNG GIÁM ĐỐC CHENG, SUNG-CHIANG

VĂN PHÒNG CÔNG CHỨNG PHẠM THỊ LAN
TP. THÁI BÌNH - T. THÁI BÌNH

CÔNG CHỨNG VIÊN
Phạm Thị Lan

DANH SÁCH CÁC CÔNG TY ĐĂNG KÝ ĐỔ RÁC THẢI SINH HOẠT
Năm 2025

STT 項次	Tên công ty 公司名稱	Ngày thu rác 收垃圾日期	Ghi chú 備註
1	CÔNG TY CỔ PHẦN KHAI PHÁT ĐÀI TÍN 台信開發責任有限公司	Thứ 3,5,7 禮拜二・四・六	
2	CÔNG TY TNHH CÔNG NGHIỆP HUNG YI 鴻億銅器工業有限公司	Thứ 3,5,7 禮拜二・四・六	
3	CÔNG TY TNHH CÔNG NGHIỆP CHÍNH XÁC ÂU LỰC 歐力精密工業股份有限公司	Thứ 3,5,7 禮拜二・四・六	
4	CÔNG TY TNHH CÔNG NGHIỆP YANG SIN VN 越南揚鑫工業有限公司	Thứ 3,5,7 禮拜二・四・六	
5	CÔNG TY TNHH DỆT MEINA MEINA 梅娜紡織責任有限公司	Thứ 2,4,6 禮拜一・三・五	
6	CÔNG TY TNHH CÔNG THƯƠNG NGHIỆP TAIHUA VN 泰樺（越南）實業責任有限公司	Thứ 3,5,7 禮拜二・四・六	
7	CÔNG TY TNHH CN KIM LOẠI TAITONG VN 泰東金屬工業責任有限公司越南廠	Thứ 3,5,7 禮拜二・四・六	
8	CÔNG TY TNHH PETLIFE 瑞徠富股份有限公司	Thứ 2,4,6 禮拜一・三・五	
9	CÔNG TY TNHH TRÁI ĐẤT XANH GREEN EARTH 责任有限公司	Thứ 2,4,6 禮拜一・三・五	
10	CÔNG TY TNHH HSIN YUE HSING 新越興責任有限公司	Thứ 3,5,7 禮拜二・四・六	
11	CÔNG TY TNHH QUỐC TẾ CÔNG CỤ ĐỈNH LỰC 鼎力工具國際有限公司	Thứ 3,5,7 禮拜二・四・六	
12	CÔNG TY TNHH CÔNG NGHIỆP SUMMIT VN 越南塑峰工(實)業責任有限公司	Thứ 3,5,7 禮拜二・四・六	
13	CÔNG TY TNHH CÔNG NGHIỆP MAXSTEEL 越南越鑫企業責任有限公司	Thứ 3,5,7 禮拜二・四・六	
14	CÔNG TY TNHH CÔNG NGHIỆP SHENG FANG VN 越南聖鈁金屬工業責任有限公司	Thứ 2,4,6 禮拜一・三・五	
15	CÔNG TY TNHH KIM KHÍ QUỐC TẾ HƯNG THỊNH 興盛金屬國際責任有限公司	Thứ 3,5,7 禮拜二・四・六	
16	CÔNG TY TNHH QUỐC TẾ MOLATEC 浩正責任有限公司	Thứ 2,4,6 禮拜一・三・五	
17	CÔNG TY TNHH CÔNG NGHIỆP TACTICIAN 德鑫工業有限責任公司	Thứ 3,5,7 禮拜二・四・六	
18	CÔNG TY TNHH MAY HUALIDA THÁI BÌNH 天虹製衣（越南）責任有限公司	Thứ 2,4,6 禮拜一・三・五	

BẢNG CHI TIẾT KHỐI LƯỢNG RÁC THẢI SINH HOẠT CỦA CÁC CÔNG TY TRONG KCN ĐÀI TÍN TỪ 01/01/2025 年垃圾處理費

STT	TÊN CÔNG TY	Khối lượng thực tế/ tháng (Tấn)	Đơn giá/tấn (đã bao gồm thuế VAT 8%)	Thành tiền	Ghi chú
1	Công ty Sheng fang 聖鈁	1,28	1.175.236	1.504.303	
2	Công ty Trái Đất Xanh 登元	2,567	1.175.236	3.016.832	
3	Công ty Hung Yi 鴻億	0,3	1.175.236	352.571	
4	Công ty Summit 塑峰	5,558	1.175.236	6.531.964	
5	Công ty Petlife 瑞徠富	1,425	1.175.236	1.674.712	
6	Công ty Molatec 浩正	0,48	1.175.236	564.113	
7	Công ty Maxsteel 越鑫	1,153	1.175.236	1.355.048	
8	Công ty Hưng Thịnh 金發	2,124	1.175.236	2.496.202	
9	Công ty Hualida 天虹	3,8	1.175.236	4.465.898	
10	Công ty Tai Hua 泰華	0,54	1.175.236	634.628	
11	Công ty Meina Meina 梅娜	0,419	1.175.236	492.424	
12	Công ty Hsin Yue Hsing 新越興	1,415	1.175.236	1.662.959	
13	Công ty Tactician 德鑫	3,64	1.175.236	4.277.860	
14	Công ty Âu Lực 歐力	1,55	1.175.236	1.821.616	
15	Công ty Tai Tong 泰東	0,5	1.175.236	587.618	
16	Công ty Đỉnh Lực 鼎力	0,686	1.175.236	806.212	
17	Công ty Yang Sin 揚鑫	0,45	1.175.236	528.856	
Tổng cộng		**29,083**		**32.773.816**	

CỘNG HÒA XÃ HỘI CHỦ NGHĨA VIỆT NAM

Độc lập – Tự do – Hạnh phúc

BẢN SAO

HỢP ĐỒNG

DỊCH VỤ VẬN CHUYỂN VÀ XỬ LÝ CHẤT THẢI CÔNG NGHIỆP THÔNG THƯỜNG

Số: 01./2025/HĐKT/MTXNT

- Căn cứ Bộ Luật dân sự số 91/2015/QH13 của Nước Cộng hòa xã hội chủ nghĩa Việt Nam và các văn bản hướng dẫn thi hành;

- Căn cứ Luật Thương mại số 36/2005/QH11 của nước Cộng hòa xã hội chủ nghĩa Việt Nam được Quốc hội thông qua ngày 14 tháng 6 năm 2005;

- Căn cứ Luật bảo vệ môi trường hiện hành và các văn bản hướng dẫn thi hành liên quan đến quản lý chất thải và phế liệu.

- Căn cứ vào giấy phép xử lý chất thải nguy hại số 1-2-3-4-5-6.093.VX do Bộ tài nguyên và môi trường cấp ngày 05/7/2021.

- Căn cứ vào nhu cầu và năng lực của các bên.

Hôm nay, ngày 02 tháng 01 năm 2025, tại Văn phòng Công ty TNHHMTV Môi trường Xanh Nam Trực, chúng tôi gồm có:

BÊN A:CÔNG TY TNHH TRÁI ĐẤT XANH

Địa chỉ: Lô E6+ E7 , đường Ngô Gia Khảm , KCN Phúc Khánh , TP Thái Bình.

Điện thoại: 0227 3615677

Mã số thuế: 1000434263

Tài khoản: 47110000127212 tại ngân hàng:Ngân hàng Thương Mại Cổ Phần Đầu tư và Phát triển Việt nam – Chi nhánh Thái bình.

Người đại diện: Bà **Wang Li Ling** Chức vụ:Giám đốc

BÊN B: CÔNG TY TNHH MTV MÔI TRƯỜNG XANH NAM TRỰC

Địa chỉ: CCN Đồng Côi, Thị trấn Nam Giang, huyện Nam Trực, tỉnh Nam Định.

Điện thoại: 0912443660

Mã số thuế: 0601077800

Tài khoản: 116000164234 Tại ngân hàng công thương tỉnh Nam Định

Người đại diện: Ông **Vũ Văn Quá** Chức vụ: Giám Đốc

Đại diện hai bên cùng thống nhất ký kết hợp đồng dịch vụ vận chuyển và xử lý chất thải công nghiệp thông thường với các nội dung sau đây:

ĐIỀU 1. NỘI DUNG CỦA HỢP ĐỒNG

Bên A*(Chủ nguồn thải)* thuê Bên B *(Doanh nghiệp có chức năng vận chuyển, xử lý chất thải công nghiệp thông thường)* và Bên B đồng ý thực hiện dịch vụ vận chuyển và xử lý chất thải công nghiệp thông thường (Sau đây gọi tắt là chất thải) phát sinh trong hoạt động sản xuất kinh doanh do bên A quản lý đảm bảo đúng quy định của pháp luật về quản lý chất thải.

ĐIỀU 2. GIAO NHẬN VÀ VẬN CHUYỂN CHẤT THẢI

- Địa điểm giao nhận chất thải: Tại nơi lưu chứa chất thải do bên A quản lý.
- Địa chỉ: Lô E6+ E7 , đường Ngô Gia Khảm , KCN Phúc Khánh , TP Thái Bình
- Thời gian giao nhận: Theo yêu cầu dịch vụ của Bên A *(Nhưng phải phù hợp với các điều khoản trong Hợp đồng)*. Khi bên A có yêu cầu thực hiện dịch vụ thì sẽ phải thông báo cho Bên B chậm nhất là trước 02 ngày để Bên B bố trí triển khai thực hiện, nội dung yêu cầu dịch vụ phải có số lượng, chủng loại chất thải và những vấn đề phát sinh bất thường khác.

Điện thoại thường trực khi yêu cầu dịch vụ:

- Cán bộ kinh doanh phụ trách Hợp đồng: Vũ Thị Hà Sđt 0946.826.545

- Phương tiện vận chuyển: Căn cứ nội dung yêu cầu dịch vụ của bên A, bên B bố trí phương tiện vận chuyển phù hợp, đúng pháp luật.
- Địa điểm xử lý chất thải: Nhà máy xử lý chất thải tái chế phế liệu Nam Giang của Công ty TNHH MTV Môi trường Xanh Nam Trực - địa chỉ: CCN Đồng Côi, Thị Trấn Nam Giang, Huyện Nam Trực, Tỉnh Nam Định.

ĐIỀU 3. KHỐI LƯỢNG CHẤT THẢI - ĐƠN GIÁ – GIÁ TRỊ THANH TOÁN – PHƯƠNG THỨC THANH TOÁN

3.1 Khối lượng chất thải:

Khối lượng chất thải để đưa vào tính tổng giá trị hợp đồng là tổng khối lượng chất thải của các đợt giao nhận, mỗi đợt giao nhận thực tế có xác nhận của đại diện hai bên thông qua "Biên bản giao nhận chất thải".

3.2 Đơn giá:

Đơn giá dịch vụ vận chuyển và xử lý chất thải dưới đây chưa bao gồm thuế VAT

TT	Danh mục chất thải	Đơn vị tính	Đơn giá xử lý	Ghi chú
1	Chất thải công nghiệp không nguy hại (bao gồm đất đá sành sứ)	M^3	390.000	

3.3 Giá trị thanh toán

Vào cuối mỗi tháng hai bên sẽ đối chiếu khối lượng chuyển giao trong tháng để làm cơ sở thanh toán.

3.4. Phương thức thanh toán

- Bên A thanh toán dứt điểm từng tháng cho bên B.

- Hình thức thanh toán: Tiền mặt/chuyển khoản/đối trừ công nợ (nếu có)

- Sau khi bên B hoàn thành dịch vụ vận chuyển, xử lý. Bên A nhận được đầy đủ chứng từ thì sẽ phải thanh toán 100% kinh phí thực hiện dịch vụ cho Bên B trong vòng 10 ngày làm việc.

- Chứng từ thanh toán hợp lệ bao gồm:

+Các biên bản giao nhận chất thải cho từng đợt thu gom.

+Biên bản nghiệm thu khối lượng có xác nhận của đại diện có thẩm quyền của hai bên.

+Hoá đơn GTGT theo quy định (Hóa đơn phát hành theo thông tin trên Hợp đồng mà Bên A cung cấp cho Bên B).

+Giấy đề nghị thanh toán của Bên B.

Ghi chú:Lưu ý: đối với những trường hợp bên A không thanh toán qua tài khoản của Công ty TNHH MTV Môi trường xanh Nam Trực đều phải phát hành phiếu thu để ký xác nhận và lưu giữ làm chứng từ thanh toán đối chiếu sau này.*

ĐIỀU 4: TRÁCH NHIỆM VÀ QUYỀN HẠN CỦA BÊN A

- Trước khi giao cho Bên B, Bên A có trách nhiệm thu gom, phân loại, lưu giữ, quản lý chất thải theo đúng quy định pháp luật đối với Chủ nguồn thải. Chịu trách nhiệm trước pháp luật về lưu giữ tạm thời và chuyển giao chất thải.

- Bên A tạo điều kiện cho Bên B thực hiện dịch vụ trong phạm vi của Bên A, hỗ trợ bên B bốc xếp chất thải lên phương tiện vận chuyển.

- Bên A cử cán bộ xác nhận khối lượng chất thải thu gom, vận chuyển xử lý để làm cơ sở nghiệm thu và thanh toán hợp đồng.

- Bên A có quyền kiểm tra giám sát quá trình vận chuyển và xử lý chất thải của bên B, với điều kiện không được làm ảnh hưởng đến các hoạt động sản xuất của Bên B.

- Trong thời gian hiệu lực của hợp đồng bên A không được chuyển giao chất thải cho bên thứ ba.

- Bên A chịu trách nhiệm hoàn toàn trước pháp luật về các chất thải không bàn giao cho bên B vận chuyển và xử lý.

- Thanh toán đầy đủ, đúng hạn giá trị dịch vụ cho Bên B theo đơn giá quy định của hợp đồng.

ĐIỀU 5. TRÁCH NHIỆM VÀ QUYỀN HẠN CỦA BÊN B

- Bên B bố trí nhân lực, phương tiện đảm bảo yêu cầu thực hiện dịch vụ theo đúng địa điểm, thời gian và tuyệt đối an toàn mà hai bên thỏa thuận.

- Bên B có quyền từ chối nhận chất thải được giao bởi bên thứ 3. Chỉ chịu trách nhiệm xử lý lượng chất thải bên A giao cho bên B thể hiện trên biên bản bàn giao được 2 bên lập và cùng xác nhận.

- Chịu trách nhiệm trước pháp luật về dịch vụ vận chuyển, xử lý chất thải, nhưng được miễn trừ trách nhiệm đối với những vi phạm phát sinh do bên A thực hiện không đúng hoặc không đầy đủ trách nhiệm tự phân định, phân loại chất thải.

- Cử đại diện để cùng Bên A phối hợp thực hiện việc giao nhận chất thải; đảm bảo việc thu gom thực hiện an toàn, nhanh chóng và đúng yêu cầu của bên A và quy định của pháp luật.

- Tuân thủ quy định và nội quy làm việc trong nhà máy của Bên A.

- Bên B chịu trách nhiệm hoàn thành đầy đủ chứng từ chất thải theo quy định của pháp luật và giao lại chứng từ lưu cho bên A đúng thời hạn.

- Tư vấn các vấn đề về pháp lý, kỹ thuật trong việc quản lý chất thải đúng theo quy định của pháp luật.

ĐIỀU 6. SỬA ĐỔI VÀ CHẤM DỨT HỢP ĐỒNG

- Hợp đồng có hiệu lực 1 năm kể từ ngày ký. Sau khi kết thúc Hợp đồng Hai bên lập Biên bản thanh lý Hợp đồng làm cơ sở chấm dứt quyền, nghĩa vụ phát sinh của các bên liên quan đến Hợp đồng.

- Hợp đồng này và các phụ lục *(nếu có)* của Hợp đồng này có thể sửa đổi theo thỏa thuận bằng văn bản của các bên.

- Hợp đồng này sẽ chấm dứt trong trường hợp sau:

(a) Hợp đồng hết hạn;

(b) Hai Bên thỏa thuận chấm dứt Hợp đồng bằng văn bản;

(c) Bên B có quyền chấm dứt Hợp đồng ngay lập tức bằng cách gửi thông báo đến Bên A nếu Bên A không thanh toán theo đúng quy định tại điều 3 trong thời hạn mười (10) ngày kể từ khi nhận được thông báo nhắc nợ của Bên B.

ĐIỀU 7. GIẢI QUYẾT TRANH CHẤP

- Bất kỳ và mọi tranh chấp, mâu thuẫn hay khiếu nại phát sinh từ hoặc có liên quan đến Hợp đồng này trước hết sẽ được Hai bên giải quyết bằng thương lượng trên cơ sở giải quyết hài hòa, tôn trọng lợi ích của cả Hai bên.

- Trong trường hợp không thể giải quyết được thông qua thương lượng, thì Hai bên sẽ đệ trình tranh chấp, mâu thuẫn hay khiếu nại đó lên tòa án có thẩm quyền của tỉnh

Nam Định để giải quyết. Phán quyết của Toà án là quyết định cuối cùng buộc Hai bên phải thi hành, bên thua phải chịu toàn bộ các chi phí giải quyết tranh chấp.

ĐIỀU 8. BẤT KHẢ KHÁNG

- Sự kiện bất khả kháng là sự kiện mang tính khách quan và nằm ngoài tầm kiểm soát của các bên, không dự đoán được hoặc không khắc phục được như động đất, sóng thần, lở đất, hỏa hoạn, chiến tranh và các thảm họa khác không lường trước được, sự thay đổi chính sách hoặc ngăn cấm của cơ quan có thẩm quyền của Việt Nam.

- Việc một bên không hoàn thành nghĩa vụ của mình do sự kiện bất khả kháng sẽ không phải là cơ sở để bên kia chấm dứt Hợp đồng. Tuy nhiên bên bị ảnh hưởng bởi sự kiện bất khả kháng có nghĩa vụ phải:

(a) Thông báo ngay cho bên kia về sự kiện bất khả kháng xảy ra trong vòng 07 ngày ngay sau khi xảy ra sự kiện bất khả kháng;

(b) Tiến hành các biện pháp ngăn ngừa cần thiết để hạn chế tối đa ảnh hưởng do sự kiện bất khả kháng gây ra.

- Trong trường hợp xảy ra sự kiện bất khả kháng, thời gian thực hiện hợp đồng sẽ được kéo dài bằng đúng thời gian diễn ra sự kiện bất khả kháng mà Bên bị ảnh hưởng không thể thực hiện được các nghĩa vụ theo Hợp đồng của mình.

ĐIỀU 9. CÁC ĐIỀU KHOẢN CHUNG.

- Hai Bên chủ động thông báo cho nhau biết tiến độ triển khai Hợp đồng, nếu có vấn đề gì cần giải quyết, hai bên kịp thời thông báo cho nhau bằng văn bản và chủ động bàn bạc, giải quyết trên cơ sở thương lượng đảm bảo lợi ích của hai Bên.

- Hợp đồng được lập thành 04 bản bằng tiếng Việt, mỗi bên giữ 02 bản và có giá trị pháp lý như nhau.

CHỨNG THỰC
BẢN SAO ĐÚNG VỚI BẢN CHÍNH
Ngày: 26-03-2025
Số: 02123 Quyển số: 01

ĐẠI DIỆN BÊN A	ĐẠI DIỆN BÊN B
CÔNG TY T.N.H.H THÁI ĐẤT XANH	CÔNG TY TNHH MỘT THÀNH VIÊN MÔI TRƯỜNG XANH NAM TRỰC
GIÁM ĐỐC	GIÁM ĐỐC
WANG, LI - LING	Vũ Văn Quá

VĂN PHÒNG CÔNG CHỨNG PHẠM THỊ LAN

CÔNG CHỨNG VIÊN
Bùi Thị Lan

TỔNG MẶT BẰNG XÂY DỰNG NHÀ MÁY

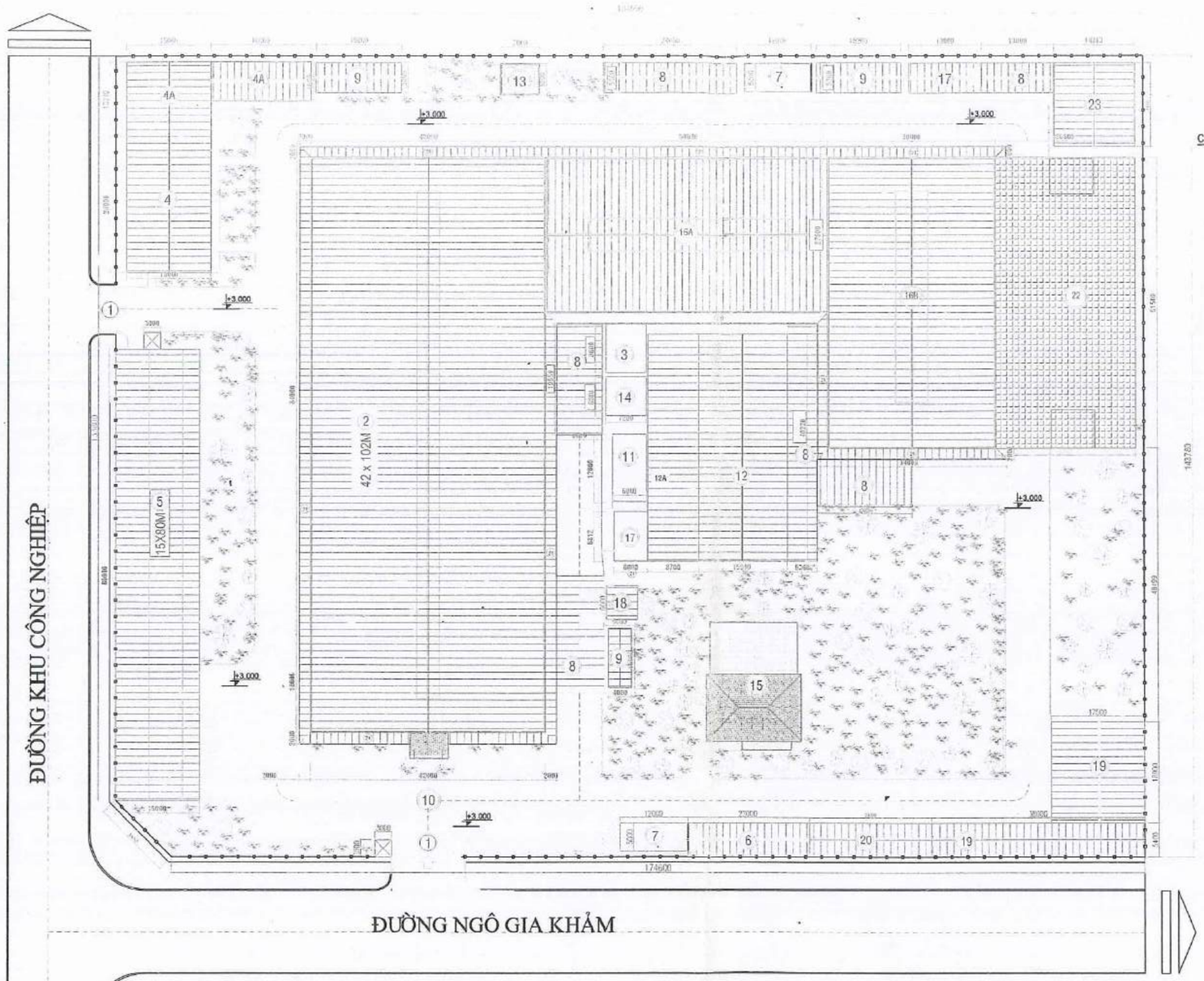

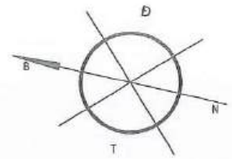

CHÚ THÍCH:

1. CỔNG + NHÀ BẢO VỆ (02) : 18 M2
2. NHÀ XƯỞNG A: 4.284 M2
3. NHÀ ĐỂ MÁY NÉN KHÍ: 62 M2
4. NHÀ ĂN: 360 M2
4A. NHÀ ĂN MỞ RỘNG: 323 M2
5. NHÀ ĐỂ XE HAI BÁNH: 1200 M2
6. NHÀ ĐỂ XE BỐN BÁNH: 132 M2
7. TRẠM ĐIỆN (02): 120 M2
8. SÂN PHƠI CÓ MÁI CHE: 959M2
9. NHÀ VỆ SINH (03 NHÀ): 203 M2
10. ĐƯỜNG NỘI BỘ 5.457 M2
11. BỂ NƯỚC PHÒNG CHÁY: 72 M2
12. NHÀ XƯỞNG SỐ 12: 640 M2
12A. NHÀ XƯỞNG SỐ 12 A (XƯỞNG KHUÔN MẪU): 350 M2
13. KHO GA : 38,5 M2
14. THÁP NƯỚC : 49 M2
15. NHÀ ĐIỀU HÀNH: 342 M2
16A. NHÀ XƯỞNG SỐ 16A: 1375 M2
16B. NHÀ XƯỞNG SỐ 16B: 1545 M2
17. NHÀ SẤY KHUÔN: 121.9 M2
18. PHÒNG Y TẾ: 33,6 M2
19. NHÀ XE MỚI : 520M2
20. XƯỞNG CƠ KHÍ + CƠ ĐIỆN : 117.7 M2
21. ĐƯỜNG ĐI BỘ CÓ MÁI CHE: 1.462,6 M2
22. NHÀ XƯỞNG SỐ 22 : 1.374 M2
23. KHO NGUYÊN LIỆU : 210 M2

CHỨNG THỰC
BẢN SAO ĐÚNG VỚI BẢN CHÍNH
14-09-2015
Số 55 quyển số 03

- DIỆN TÍCH ĐẤT 26.476.6M2
- DIỆN TÍCH XÂY DỰNG 16.009 M2
- MẬT ĐỘ XÂY DỰNG ĐẠT 60.4%
- MẬT ĐỘ CÂY XANH 19%
- MẬT ĐỘ SÂN ĐƯỜNG GIAO THÔNG 20.6%

CÔNG TY TNHH TRÁI ĐẤT XANH
Ngày 9 tháng 9 năm 2015

CÔNG TY T.N.H.H TRÁI ĐẤT XANH
S.G.C.N: 062023 100015 - Đ.T.N.N
TP.THÁI BÌNH - T.THÁI BÌNH

PHÓ GIÁM ĐỐC
WANG, LI - LING

BAN QUẢN LÝ CÁC KHU CÔNG NGHIỆP
Ngày 10 tháng 9 năm 2015

Tổng mặt bằng này thay thế Tổng mặt bằng đã phê duyệt ngày 24/1/2013

KT. TRƯỞNG BAN
PHÓ TRƯỞNG BAN
Nguyễn Văn Lâm

UBND PHƯỜNG TRẦN HƯNG ĐẠO TP THÁI BÌNH T. THÁI BÌNH

KT. CHỦ TỊCH
PHÓ CHỦ TỊCH
Nguyễn Văn Thiện

MẶT BẰNG TỔNG THỂ THOÁT NƯỚC THẢI SINH HOẠT, CÔNG TY TRÁI ĐẤT XANH

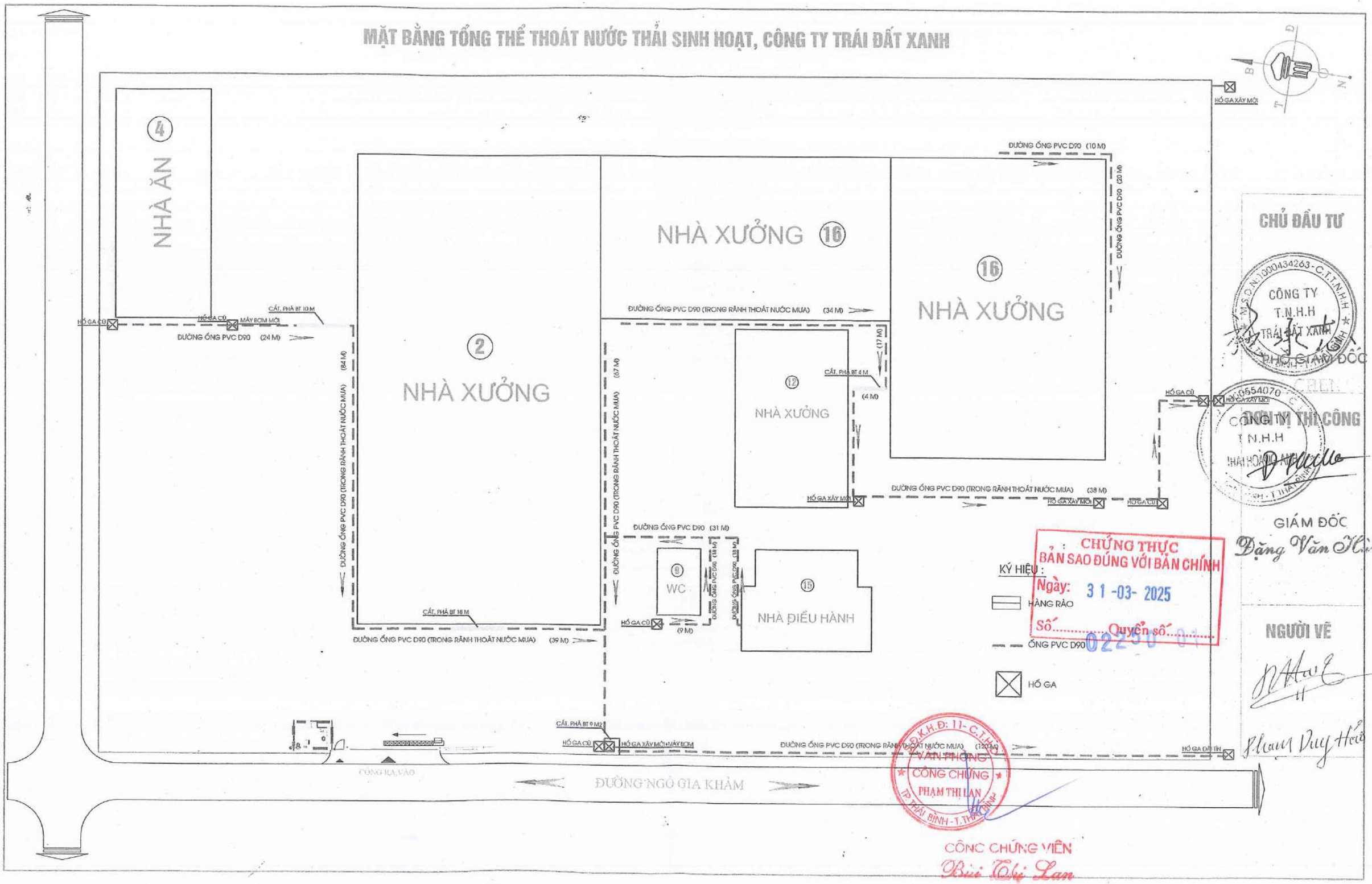

CHỦ ĐẦU TƯ

CÔNG TY T.N.H.H TRÁI ĐẤT XANH

GIÁM ĐỐC

Đặng Văn Hồng

ĐƠN VỊ THI CÔNG

CÔNG TY T.N.H.H THÁI HOÀNG ANH

GIÁM ĐỐC

Đặng Văn Hồng

NGƯỜI VẼ

Phạm Duy Hoè

CHỨNG THỰC BẢN SAO ĐÚNG VỚI BẢN CHÍNH

Ngày: 31-03-2025

Số: 02250 Quyển số: 01

P.K.H.Đ: 11-C.T.H.D

VĂN PHÒNG CÔNG CHỨNG PHẠM THỊ LAN

TP. THÁI BÌNH - T. THÁI BÌNH

CÔNG CHỨNG VIÊN

Bùi Thị Lan

II. Thửa đất, nhà ở và tài sản khác gắn liền với đất

1. Thửa đất:

a) Thửa đất số: 4 , tờ bản đồ số: 20

b) Địa chỉ: Khu công nghiệp Phúc Khánh, xã Phú Xuân, thành phố Thái Bình

c) Diện tích: 26476,6 m^2

(bằng chữ: Hai mươi sáu nghìn bốn trăm bảy mươi sáu phẩy sáu mét vuông)

d) Hình thức sử dụng: riêng 26476,6 m^2, chung "không" m^2

đ) Mục đích sử dụng: Đất khu công nghiệp

e) Thời hạn sử dụng đất: "Đến hết ngày 31/12/2052"

g) Nguồn gốc sử dụng: "Thuê đất của Công ty cổ phần hữu hạn phát triển khu công nghiệp Đài Tín"

2. Nhà ở: -/-

3. Công trình xây dựng khác:

Hạng mục công trình	Diện tích xây dựng (m^2)	Diện tích sàn (m^2)	Kết cấu chủ yếu	Cấp công trình	Số tầng	Năm HT xây dựng	Thời hạn sở hữu
(1) Nhà điều hành(số 15)	335,4	850,4	Tường gạch, cột , dầm, sàn bằng BTCT, nền lát gạch men	"-/-"	03	2011	"-/-"
(2) Nhà xưởng số 12+nhà xưởng (số 12A) nhà khuôn mẫu	1052,2	1052,2	Tường gạch, khung thép Zamin, xà gồ bằng thép, mái tôn	"-/-"	01	2013	"-/-"
(3) Nhà xưởng (số 16B)	1553,16	2621,71	Tường gạch, khung thép Zamin, xà gồ bằng thép, mái tôn	"-/-"	02	2012	"-/-"
(4) Nhà xưởng (số 16A)	1377,75	1969,0	Tường gạch, khung thép Zamin, xà gồ bằng thép, mái tôn	"-/-"	02	2012	"-/-"
(5) Nhà xưởng A	4284,0	7139,7	Tường gạch, khung thép Zamin, xà gồ bằng thép, mái tôn	"-/-"	02	2012	"-/-"
(6) Nhà ăn	761,2	761,2	Tường gạch, cột , dầm, bằng BTCT, nền lát gạch men	"-/-"	01	2008	"-/-"

4. Rừng sản xuất là rừng trồng: -/-

5. Cây lâu năm: -/-

6. Ghi chú:

CHỨNG THỰC
BẢN SAO ĐÚNG VỚI BẢN CHÍNH
Ngày: 23-05-2024
Số: 04375 Quyển số.....

III. Sơ đồ thửa đất, nhà ở và tài sản khác gắn liền với đất

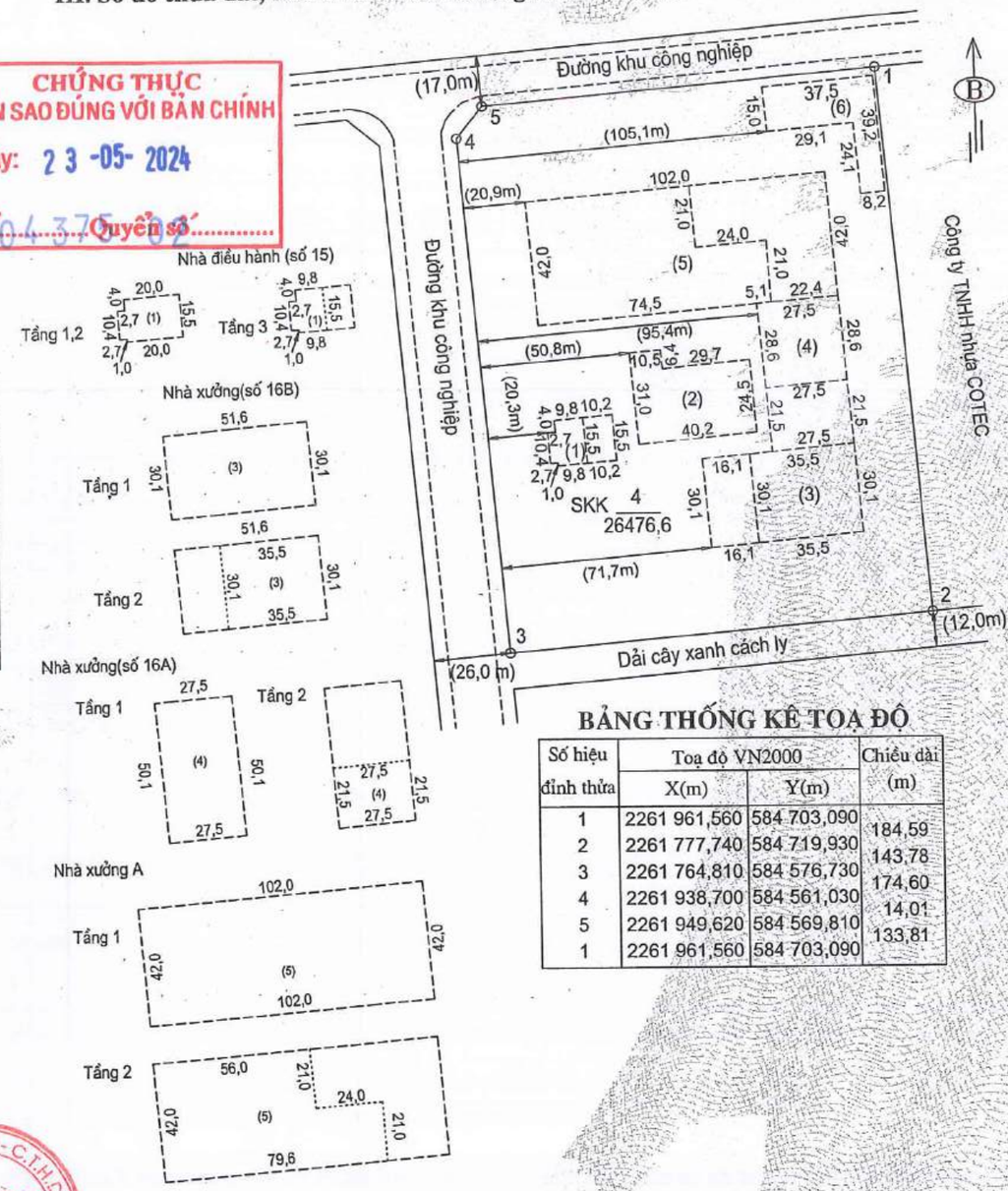

BẢNG THỐNG KÊ TOẠ ĐỘ

Số hiệu đỉnh thửa	Toạ độ VN2000		Chiều dài (m)
	X(m)	Y(m)	
1	2261 961,560	584 703,090	184,59
2	2261 777,740	584 719,930	143,78
3	2261 764,810	584 576,730	174,60
4	2261 938,700	584 561,030	14,01
5	2261 949,620	584 569,810	133,81
1	2261 961,560	584 703,090	

Thái Bình, ngày 09 tháng 12 năm 2013

TM. UỶ BAN NHÂN DÂN TỈNH THÁI BÌNH

CHỦ TỊCH

Phạm Văn Sinh

S.Đ.K.H.Đ: 11-C.T.H.D
VĂN PHÒNG CÔNG CHỨNG PHẠM THỊ LAN
TP. THÁI BÌNH - T. THÁI BÌNH

CÔNG CHỨNG VIÊN

Phan Thị Huyền

Số vào sổ cấp GCN: "CT"000 2103

CỘNG HOÀ XÃ HỘI CHỦ NGHĨA VIỆT NAM

ĐỘC LẬP - TỰ DO - HẠNH PHÚC

BẢN VẼ HOÀN CÔNG

CÔNG TRÌNH:

HỆ THỐNG PHUN MEN, PHUN MÀU, PHUN BÓNG CÔNG TY TNHH TRÁI ĐẤT XANH

ĐỊA ĐIỂM XD: LÔ E6+E7, ĐƯỜNG NGÔ GIA KHẢM, KCN PHÚC KHÁNH - THÁI BÌNH

CHỦ ĐẦU TƯ : CÔNG TY TNHH TRÁI ĐẤT XANH

ĐƠN VỊ THI CÔNG : CÔNG TY TNHH SẢN XUẤT VÀ DỊCH VỤ THƯƠNG MẠI CƠ KHÍ THANH TÙNG

ĐƠN VỊ THI CÔNG

M.S.D.N: 1001237557 - C.T.T.N.H.H
CÔNG TY TNHH SẢN XUẤT VÀ DỊCH VỤ THƯƠNG MẠI CƠ KHÍ THANH TÙNG
TP. THÁI BÌNH - T. THÁI BÌNH

GIÁM ĐỐC

Lê Thanh Tùng

CHỦ ĐẦU TƯ

M.S.D.N: 1000434263 - C.T.T.N.H.H
CÔNG TY T.N.H.H TRÁI ĐẤT XANH
TP. THÁI BÌNH - T. THÁI BÌNH

GIÁM ĐỐC

WANG, LI - LING

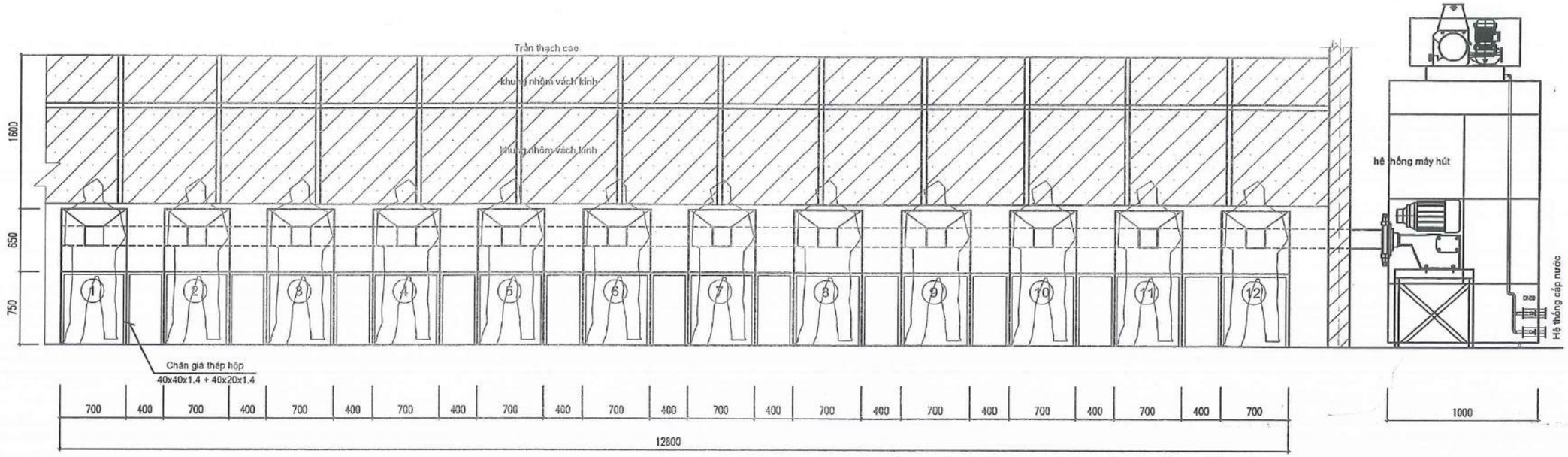

MẶT ĐỨNG HỆ THỐNG PHUN MÀU SỐ 1

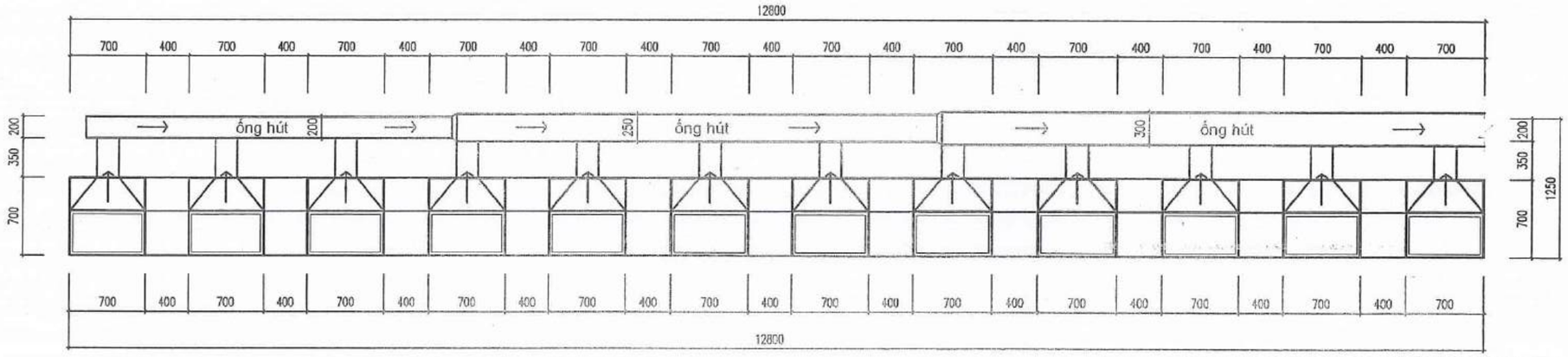

MẶT BẰNG HỆ THỐNG PHUN MÀU SỐ 1

Ghi chú

⟶ Hướng gió hút ra

1. Buồng hút PL 4 650x700x700x4
2. Cổ hút PL2: 200x200x2;
3. Ống hút PL2: 200x200x2; 250x250x2; 300x300x2
4. Giá đỡ ống V40x40x4
5. Bản giá đỡ buồng phun Hộp 40x40x1.8; 40x20x1.4

CÔNG TY TNHH SẢN XUẤT VÀ DỊCH VỤ THƯƠNG MẠI CƠ KHÍ THANH TÙNG

BẢN VẼ HOÀN CÔNG

NGÀY ..... THÁNG..... NĂM 20.....

Người lập (Ký, ghi rõ họ tên)	Chỉ huy trưởng công trình (Ký, ghi rõ họ tên)	Cán bộ Tư vấn giám sát hoặc đại diện chủ đầu tư (Ký, ghi rõ họ tên)
	Nguyễn Hoàng Công Nguyên	GIÁM ĐỐC WANG, LI - LING

CHỦ ĐẦU TƯ

CÔNG TY TNHH TRÁI ĐẤT XANH

ĐƠN VỊ BÁO GIÁ LẮP ĐẶT

CÔNG TY TNHH SẢN XUẤT VÀ DỊCH VỤ THƯƠNG MẠI CƠ KHÍ THANH TÙNG

M.S.D.N: 1001237557 - C.T.T.N.H.H CÔNG TY TNHH SẢN XUẤT VÀ DỊCH VỤ THƯƠNG MẠI CƠ KHÍ THANH TÙNG T.P THÁI BÌNH

GIÁM ĐỐC
LÊ THANH TÙNG

Lê Thanh Tùng

ĐỊA CHỈ: THÔN TAM LẠC, XÃ VŨ LẠC

CÁN BỘ KHẢO SÁT	
BÙI XUÂN LÀNH	
CÁN BỘ KỸ THUẬT	
BÙI XUÂN LÀNH	
CÁN BỘ VẼ	
PHẠM ĐỨC NHÃ	
QLKT - KIỂM TRA	
ĐỖ NGỌC THẢO	

TÊN CÔNG TRÌNH:

HỆ THỐNG PHUN MEN, PHUN MÀU, PHUN BÓNG CỦA CÔNG TY TNHH TRÁI ĐẤT XANH

HẠNG MỤC:

HỆ THỐNG PHUN MEN, PHUN MÀU, PHUN BÓNG CỦA CÔNG TY TNHH TRÁI ĐẤT XANH

ĐỊA ĐIỂM:

LÔ E6+E7, ĐƯỜNG NGÔ GIA KHẢM, KHU CÔNG NGHIỆP PHỨC KHÁNH THÁI BÌNH

GIAI ĐOẠN:	
TÊN BẢN VẼ:	HỆ THỐNG PHUN MEN, PHUN MÀU SỐ 1
TỶ LỆ:	
NGÀY:	2018
SỐ HĐ	
SỐ BẢN VẼ:	KT : 03

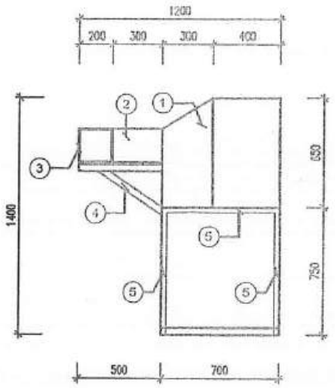

CHI TIẾT BUỒNG HÚT KHÍ

Ghi chú: Chi tiết buồng hút khí

⟶ Hướng gió hút ra

1. Buồng hút PL 4 650x700x700x4
2. Cổ hút PL2: 200x200x2;
3. Ống hút PL2: 200x200x2; 250x250x2; 300x300x2
4. Giá đỡ ống V40x40x4
5. Bản giá đỡ buồng phun Hộp 40x40x1.8; 40x20x1.4

Ghi chú: Chi tiết sàn thao tác

1. Khung giá đỡ sàn thao tác sắt hộp 40x80x1.8
2. Sàn thao tác dùng thép tôn nhám PL3
3. Lan can hành lang thép hộp 30x30x1.4
4. Cầu thang thép hộp 40x80x1.8
5. Sơn mối hàn và sàn thao tác sơn 3 nước sơn chống rỉ

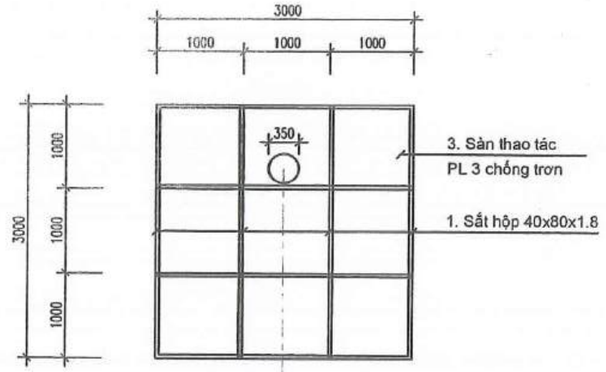

MẶT BẰNG SÀN THAO TÁC LẤY MẪU

Ghi chú: Chi tiết buồng khí

1. Bể nước xây bằng gạch chỉ trát vữa XMCV M75#
2. Khung thép V50x50x5 gia cố tăng cường chữ nước
3. Ống hút, xả khí kết hợp Máy hút, quạt hút, hút nước và hút không khí vào buồng tấm lệch tấm hướng màng nước, tấm tách nước và không khí ống hút PVC, bánh răng hỗn hợp kết hợp máy phát điện xoay dòng nước
4. Khung giá đỡ máy hút, xả khí V50x50x5
5. Máy hút, quạt hút, hút nước và hút không khí vào buồng

Hệ thống máy hút

1. Khung xương máy hút hút thép V50x50x5 kết hợp ống D500 inox 304x3 có dập cạnh 20mm làm tăng cứng, ghép bằng bu lông kết hợp gioong cao su, dán keo 2 thành phần chống rò rỉ nước tại vị trí các góc
2. Hệ thống cấp nước PVC D60 kết hợp máy bơm, nước được chuyển nên máng nước phía trên, nước chảy từ máng nước xuống hệ thống tách nước và chảy xuống hệ thống bánh răng hỗn hợp dễ xoay giữa nước và không khí kết hợp, nước bẩn được chảy vào bể chứa nước và chảy ra hệ thống sử lý nước thải nhà máy

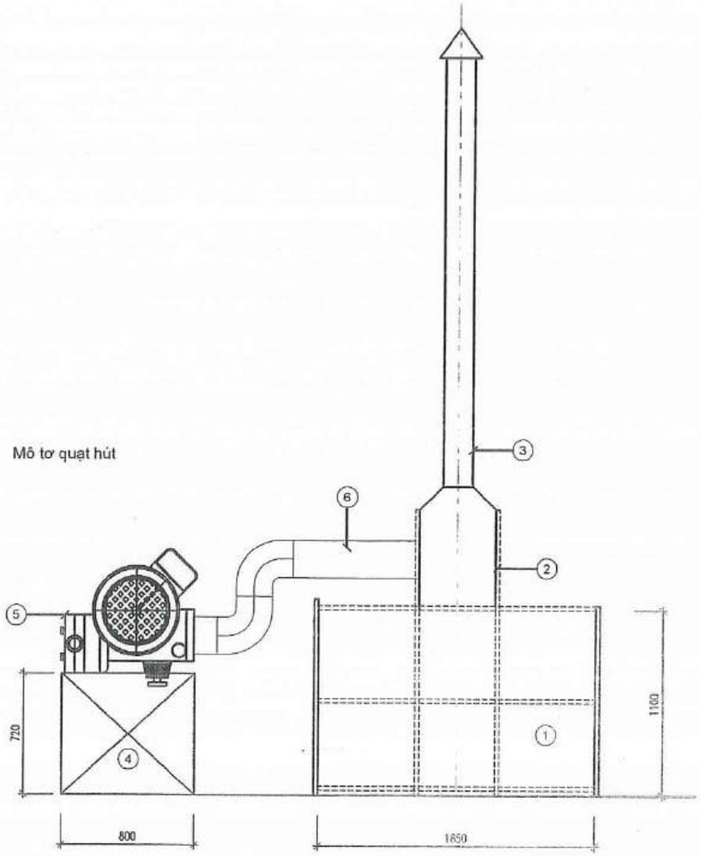

CHI TIẾT BUỒNG HÚT KHÍ

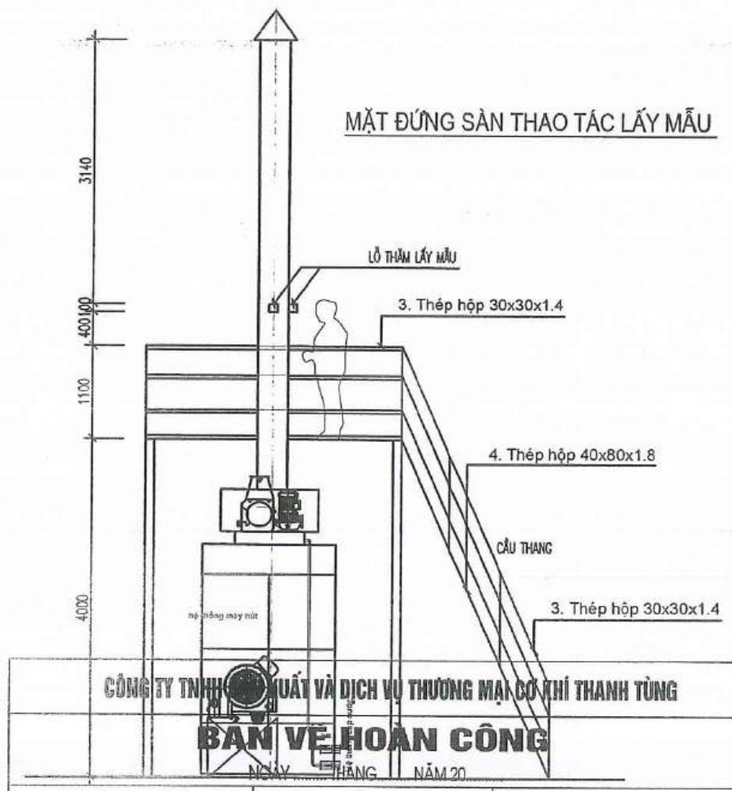

MẶT ĐỨNG SÀN THAO TÁC LẤY MẪU

CÔNG TY TNHH SẢN XUẤT VÀ DỊCH VỤ THƯƠNG MẠI CƠ KHÍ THANH TÙNG

BẢN VẼ HOÀN CÔNG

NGÀY ..... THÁNG ..... NĂM 20.....

Người lập (Ký, ghi rõ họ tên)	Chi huy trưởng công trình (Ký, ghi rõ họ tên)	Cán bộ Tư vấn giám sát hoặc đại diện chủ đầu tư (Ký, ghi rõ họ tên)
	Nguyễn Hoàng Công Nguyên	GIÁM ĐỐC WANG, LI - LING

CHỦ ĐẦU TƯ

CÔNG TY TNHH TRÁI ĐẤT XANH

ĐƠN VỊ BÁO GIÁ LẮP ĐẶT

CÔNG TY TNHH SẢN XUẤT VÀ DỊCH VỤ THƯƠNG MẠI CƠ KHÍ THANH TÙNG

M.S.D.N: 1001237557 - C.T.T.N.H.H - CÔNG TY TNHH SẢN XUẤT VÀ DỊCH VỤ THƯƠNG MẠI CƠ KHÍ THANH TÙNG - T.P THÁI BÌNH

GIÁM ĐỐC
LÊ THANH TÙNG

ĐỊA CHỈ: THÔN TAM LẠC, XÃ VŨ LẠC

CÁN BỘ KHẢO SÁT	
BÙI XUÂN LÀNH	
CÁN BỘ KỸ THUẬT	
BÙI XUÂN LÀNH	
CÁN BỘ VẼ	
PHẠM ĐỨC NHÃ	
QLKT - KIỂM TRA	
ĐỖ NGỌC THẢO	

TÊN CÔNG TRÌNH:

HỆ THỐNG PHUN MEN, PHUN MÀU, PHUN ĐỒNG CỦA CÔNG TY TNHH TRÁI ĐẤT XANH

HẠNG MỤC:

HỆ THỐNG PHUN MEN, PHUN MÀU, PHUN ĐỒNG CỦA CÔNG TY TNHH TRÁI ĐẤT XANH

ĐỊA ĐIỂM:

LÔ E6+E7, ĐƯỜNG NGÔ GIA KHẢI, KHU CÔNG NGHIỆP PHỨC KHÁNH THÁI BÌNH

GIAI ĐOẠN:

TÊN BẢN VẼ:

CHI TIẾT MẶT BẰNG MẶT ĐỨNG SÀN CÔNG TÁC LẤY MẪU HỆ THỐNG PHUN MEN, PHUN MÀU SỐ 1

TỈ LỆ:	
NGÀY:	2018
SỐ HĐ	
SỐ BẢN VẼ:	KT - 04

HẠNG MỤC : HỆ THỐNG PHUN MEN, PHUN MÀU SỐ 2

CÔNG TY TNHH TRÁI ĐẤT XANH

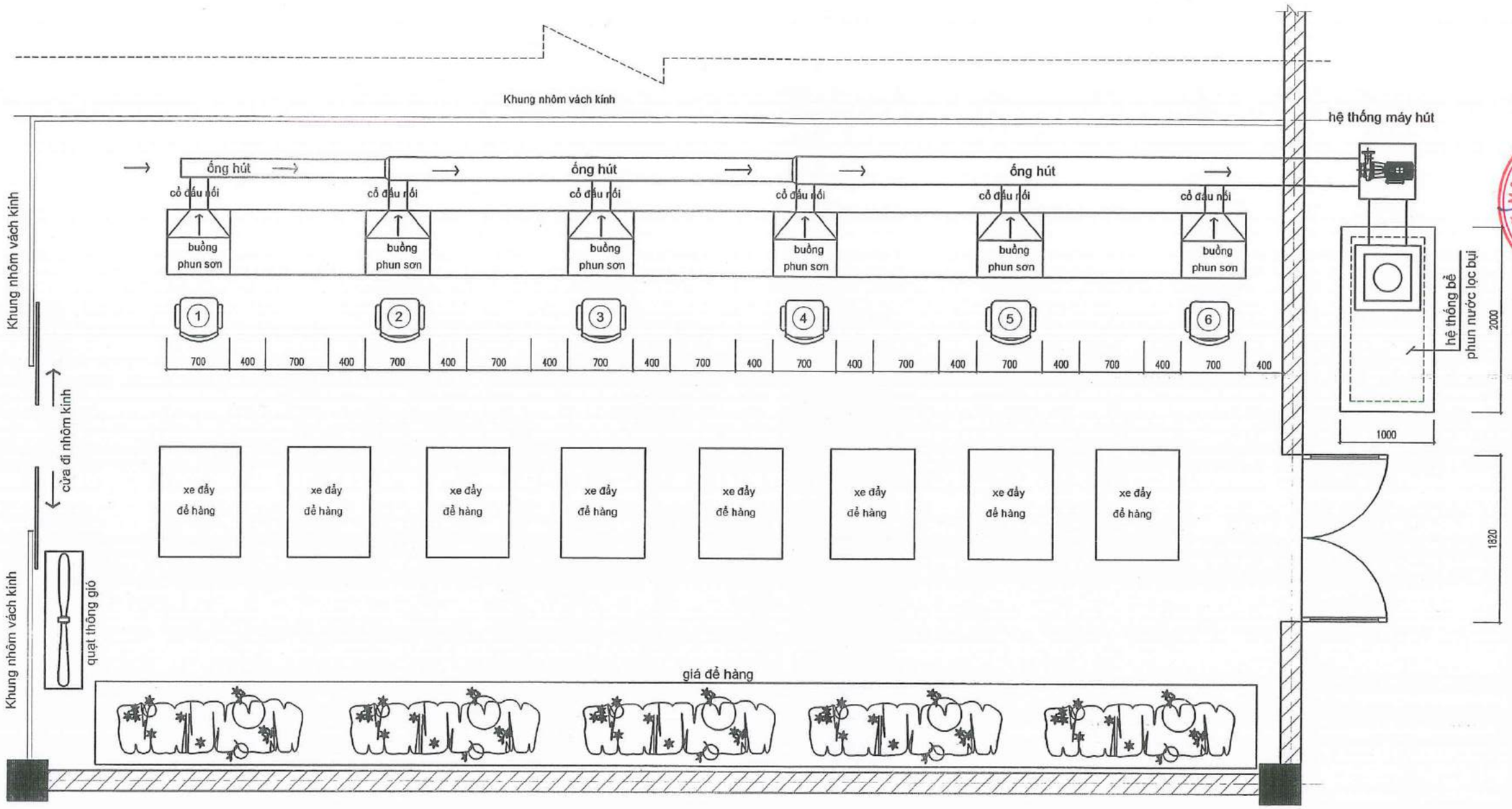

Ghi chú

⟶ Hướng gió hút ra

1. Buồng hút PL 4 650x700x700x4
2. Cổ hút PL2: 200x200x2;
3. Ống hút PL2: 200x200x2; 250x250x2; 300x300x2
4. Giá đỡ ống V40x40x4
5. Bàn giá đỡ buồng phun Hộp 40x40x1.8; 40x20x1.4

HỆ THỐNG PHUN MEN, PHUN MÀU SỐ 2

CÔNG TY TNHH SẢN XUẤT VÀ DỊCH VỤ THƯƠNG MẠI CƠ KHÍ THANH TÙNG

BẢN VẼ HOÀN CÔNG

NGÀY ..... THÁNG..... NĂM 20.....

Người lập (Ký, ghi rõ họ tên)	Chỉ huy trưởng công trình (Ký, ghi rõ họ tên)	Cán bộ Tư vấn giám sát hoặc đại diện chủ đầu tư (Ký, ghi rõ họ tên)
	Nguyễn Hoàng Công Nguyên	GIÁM ĐỐC WANG, LI - LING

CHỦ ĐẦU TƯ

CÔNG TY TNHH TRÁI ĐẤT XANH

ĐƠN VỊ BÁO GIÁ LẮP ĐẶT

CÔNG TY TNHH SẢN XUẤT VÀ DỊCH VỤ THƯƠNG MẠI CƠ KHÍ THANH TÙNG

CÔNG TY TNHH SẢN XUẤT VÀ DỊCH VỤ THƯƠNG MẠI CƠ KHÍ THANH TÙNG

GIÁM ĐỐC

GIÁM ĐỐC LÊ THANH TÙNG

Lê Thanh Tùng

ĐỊA CHỈ: THÔN TAM LẠC, XÃ VŨ LẠC

CÁN BỘ KHẢO SÁT	
BÙI XUÂN LÀNH	
CÁN BỘ KỸ THUẬT	
BÙI XUÂN LÀNH	
CÁN BỘ VẼ	
PHẠM ĐỨC NHÃ	
QLKT - KIỂM TRA	
ĐỖ NGỌC THẢO	

TÊN CÔNG TRÌNH:

HỆ THỐNG PHUN MEN, PHUN MÀU, PHUN BÓNG CỦA CÔNG TY TNHH TRÁI ĐẤT XANH

HẠNG MỤC:

HỆ THỐNG PHUN MEN, PHUN MÀU, PHUN BÓNG CỦA CÔNG TY TNHH TRÁI ĐẤT XANH

ĐỊA ĐIỂM:

LÔ E6+E7, ĐƯỜNG NGÔ GIA TỰ KÉO, KHU CÔNG NGHIỆP PHỨC KHÁNH THÁI BÌNH

GIAI ĐOẠN:	
TÊN BẢN VẼ:	HỆ THỐNG PHUN MEN, PHUN MÀU SỐ 2
TỶ LỆ:	
NGÀY:	2018
SỐ HĐ	
SỐ BẢN VẼ:	KT 05

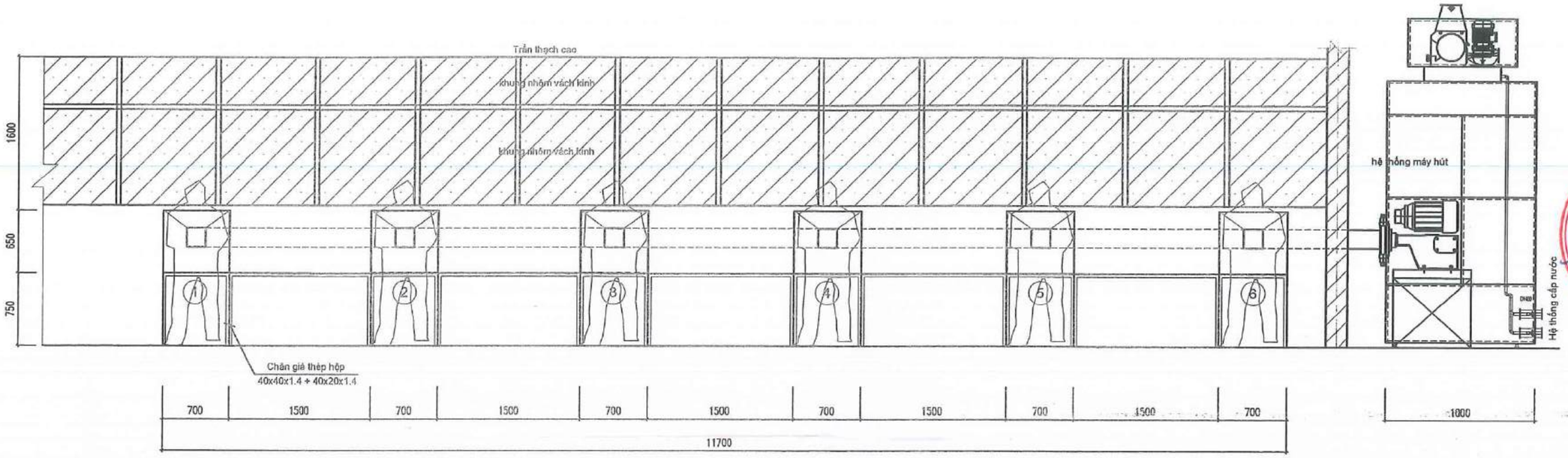

MẶT ĐỨNG HỆ THỐNG PHUN MEN, PHUN MÀU SỐ 2

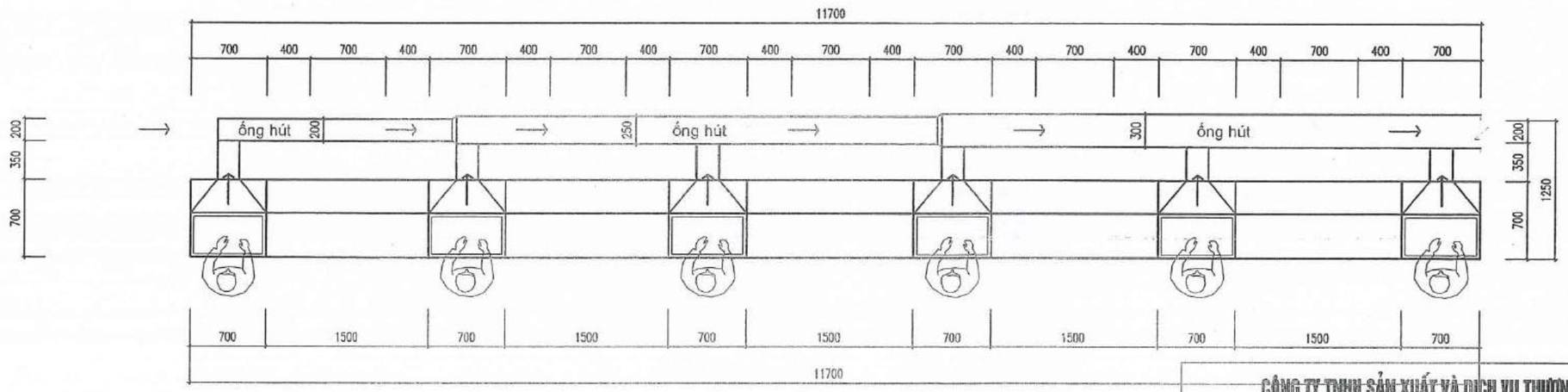

MẶT BẰNG HỆ THỐNG PHUN MEN, PHUN MÀU SỐ 2

Ghi chú

⟶ Hướng gió hút ra

1. Buồng hút PL 4 650x700x700x4
2. Cổ hút PL2: 200x200x2;
3. Ống hút PL2: 200x200x2; 250x250x2; 300x300x2
4. Giá đỡ ống V40x40x4
5. Bàn giá đỡ buồng phun Hộp 40x40x1.8; 40x20x1.4

CÔNG TY TNHH SẢN XUẤT VÀ DỊCH VỤ THƯƠNG MẠI CƠ KHÍ THANH TÙNG

BẢN VẼ HOÀN CÔNG

NGÀY ..... THÁNG..... NĂM 20.....

Người lập (Ký, ghi rõ họ tên)	Chỉ huy trưởng công trình (Ký, ghi rõ họ tên)	Cán bộ Tư vấn giám sát hoặc đại diện chủ đầu tư (Ký, ghi rõ họ tên)
	Nguyễn Hoàng Công Nguyên	GIÁM ĐỐC WANG, LI - LING

CHỦ ĐẦU TƯ

CÔNG TY TNHH TRÁI ĐẤT XANH

ĐƠN VỊ BÁO GIÁ LẮP ĐẶT

CÔNG TY TNHH SẢN XUẤT VÀ DỊCH VỤ THƯƠNG MẠI CƠ KHÍ THANH TÙNG

CÔNG TY TNHH SẢN XUẤT VÀ DỊCH VỤ THƯƠNG MẠI CƠ KHÍ THANH TÙNG

GIÁM ĐỐC

LÊ THANH TÙNG

ĐỊA CHỈ: THÔN TAM LẠC, XÃ VŨ LẠC

CÁN BỘ KHẢO SÁT	
BÙI XUÂN LÀNH	
CÁN BỘ KỸ THUẬT	
BÙI XUÂN LÀNH	
CÁN BỘ VẼ	
PHẠM ĐỨC NHÃ	
QLKT - KIỂM TRA	
ĐỖ NGỌC THẢO	

TÊN CÔNG TRÌNH:

HỆ THỐNG PHUN MEN, PHUN MÀU, PHUN BÓNG CỦA CÔNG TY TNHH TRÁI ĐẤT XANH

HẠNG MỤC:

HỆ THỐNG PHUN MEN, PHUN MÀU, PHUN BÓNG CỦA CÔNG TY TNHH TRÁI ĐẤT XANH

ĐỊA ĐIỂM:

LÔ E8+E7, ĐƯỜNG NGÔ GIA KHẢM, KHU CÔNG NGHIỆP PHỐC KHÁNH THÁI BÌNH

GIAI ĐOẠN:	
TÊN BẢN VẼ:	HỆ THỐNG PHUN MEN, PHUN MÀU SỐ 2
TỶ LỆ:	
NGÀY:	2018
SỐ TH	
SỐ BẢN VẼ:	KT : 06

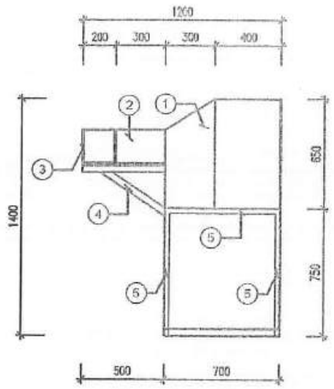

CHI TIẾT BUỒNG HÚT KHÍ

Ghi chú: Chi tiết buồng hút khí

⟶ Hướng gió hút ra

1. Buồng hút PL 4 650x700x700x4
2. Cổ hút PL2: 200x200x2;
3. Ống hút PL2: 200x200x2; 250x250x2; 300x300x2
4. Giá đỡ ống V40x40x4
5. Bàn giá đỡ buồng phun Hộp 40x40x1.8; 40x20x1.4

Ghi chú: Chi tiết sàn thao tác

1. Khung giá đỡ sàn thao tác sắt hộp 40x80x1.8
2. Sàn thao tác dùng thép tôn nhám PL3
3. Lan can hành lang thép hộp 30x30x1.4
4. Cầu thang thép hộp 40x80x1.8
5. Sơn mối hàn và sàn thao tác sơn 3 nước sơn chống rỉ

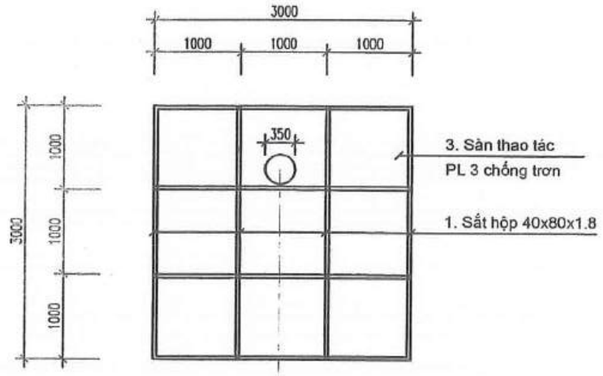

MẶT BẰNG SÀN THAO TÁC LẤY MẪU

Ghi chú: Chi tiết buồng khí

1. Bể nước xây bằng gạch chỉ trát vữa XMCV M75#
2. Khung thép V50x50x5 gia cố tăng cường chữ nước
3. Ống hút, xả khí kết hợp Máy hút, quạt hút, hút nước và hút không khí vào buồng tấm lệch tấm hướng màng nước, tấm tách nước và không khí ống hút PVC, bánh răng hỗn hợp kết hợp máy phát điện xoay dòng nước
4. Khung giá đỡ máy hút, xả khí V50x50x5
5. Máy hút, quạt hút, hút nước và hút không khí vào buồng
6. Hệ thống ống hút gió

Hệ thống máy hút

1. Khung xương máy hút thép V50x50x5 kết hợp ống D500 inox 304x3 có dập cạnh 20mm làm tăng cứng, ghép bằng bu lông kết hợp gioong cao su, dán keo 2 thành phần chống rò rỉ nước tại vị trí các góc
2. Hệ thống cấp nước PVC D60 kết hợp máy bơm, nước được chuyển nên máng nước phía trên, nước chảy từ máng nước xuống hệ thống tách nước và chảy xuống hệ thống bánh răng hỗn hợp để xoay giữa nước và không khí kết hợp, nước bẩn được chảy vào bể chứa nước và chảy ra hệ thống sử lý nước thải nhà máy

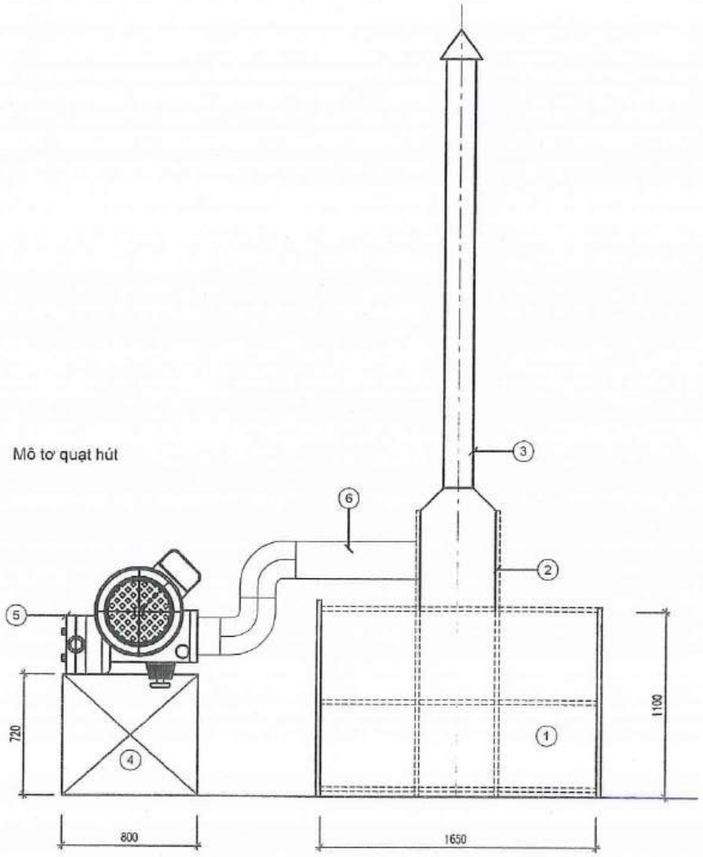

CHI TIẾT BUỒNG HÚT KHÍ

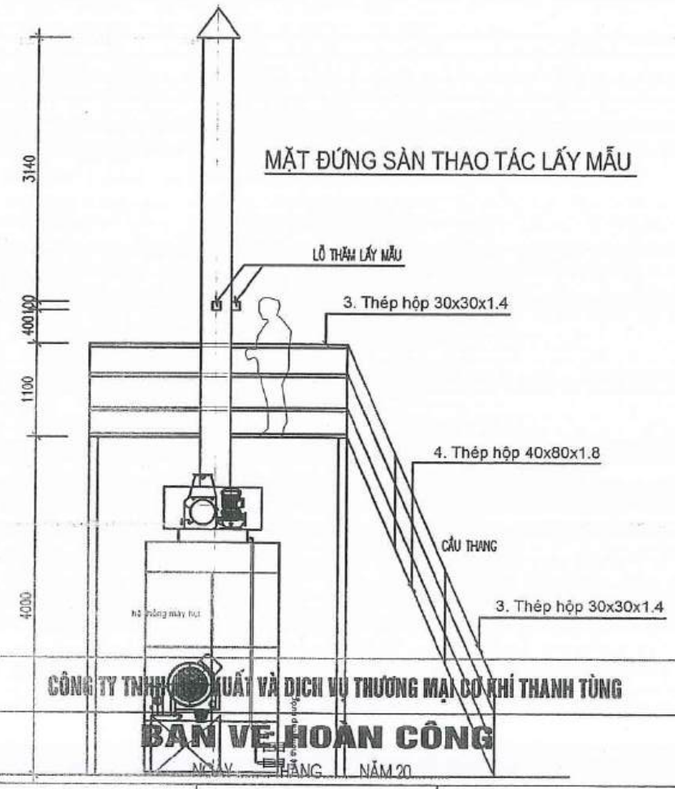

MẶT ĐỨNG SÀN THAO TÁC LẤY MẪU

CÔNG TY TNHH SẢN XUẤT VÀ DỊCH VỤ THƯƠNG MẠI CƠ KHÍ THANH TÙNG

BẢN VẼ HOÀN CÔNG

NGÀY ... THÁNG ... NĂM 20

Người lập (Ký, ghi rõ họ tên)	Chỉ huy trưởng công trình (Ký, ghi rõ họ tên)	Cán bộ Tư vấn giám sát hoặc đại diện chủ đầu tư (Ký, ghi rõ họ tên)
	Nguyễn Hoàng Công Nguyên	GIÁM ĐỐC WANG, LI - LING

CHỦ ĐẦU TƯ

CÔNG TY TNHH TRÁI ĐẤT XANH

ĐƠN VỊ BÁO GIÁ LẮP ĐẶT

CÔNG TY TNHH SẢN XUẤT VÀ DỊCH VỤ THƯƠNG MẠI CƠ KHÍ THANH TÙNG

CÔNG TY TNHH SẢN XUẤT VÀ DỊCH VỤ THƯƠNG MẠI CƠ KHÍ THANH TÙNG

GIÁM ĐỐC

LÊ THANH TÙNG

Lê Thanh Tùng

ĐỊA CHỈ: THÔN TAM LẠC, XÃ VŨ LẠC

CÁN BỘ KHẢO SÁT	
BÙI XUÂN LÀNH	
CÁN BỘ KỸ THUẬT	
BÙI XUÂN LÀNH	
CÁN BỘ VẼ	
PHẠM ĐỨC NHÃ	
QLKT - KIỂM TRA	
ĐỖ NGỌC THẢO	

TÊN CÔNG TRÌNH:

HỆ THỐNG PHUN MEN, PHUN MÀU, PHUN ĐỒNG CỦA CÔNG TY TNHH TRÁI ĐẤT XANH

HẠNG MỤC:

HỆ THỐNG PHUN MEN, PHUN MÀU, PHUN ĐỒNG CỦA CÔNG TY TNHH TRÁI ĐẤT XANH

ĐỊA ĐIỂM:

LÔ E8+E7, ĐƯỜNG NGÔ GIA KHẢI, KHU CÔNG NGHIỆP PHÚC KHÁNH THÁI BÌNH

GIAI ĐOẠN:

TÊN BẢN VẼ:

CHI TIẾT MẶT BẰNG MẶT ĐỨNG SÀN CÔNG TÁC LẤY MẪU HỆ THỐNG PHUN MEN MÀU SỐ 02

TỈ LỆ:	
NGÀY:	2018
SỐ HĐ	
SỐ BẢN VẼ:	KT - 07

HẠNG MỤC : HỆ THỐNG PHUN BÓNG CÔNG TY TNHH TRÁI ĐẤT XANH

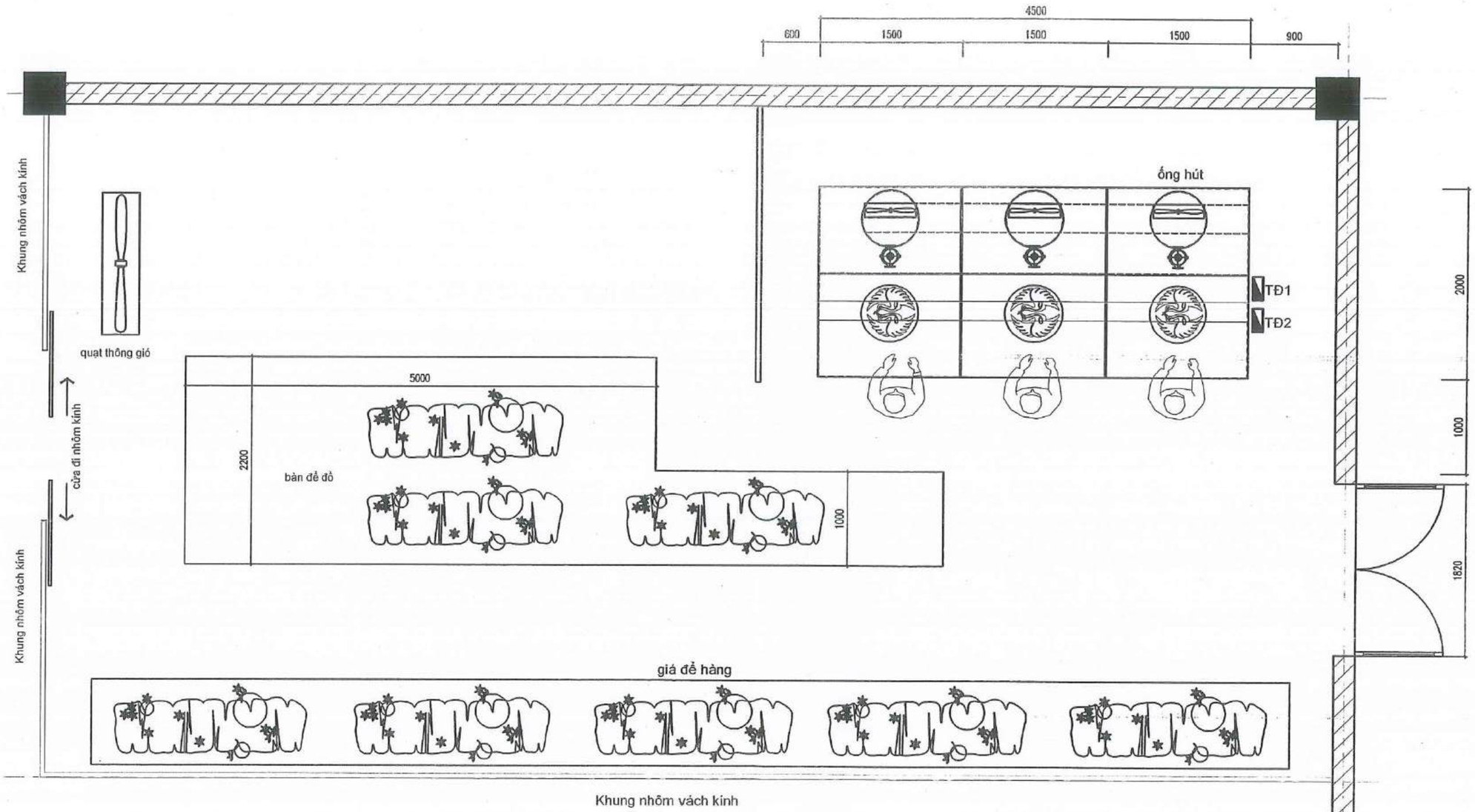

HỆ THỐNG PHUN BÓNG

CÔNG TY TNHH SẢN XUẤT VÀ DỊCH VỤ THƯƠNG MẠI CƠ KHÍ THANH TÙNG

BẢN VẼ HOÀN CÔNG

NGÀY ..... THÁNG..... NĂM 20.....

Người lập (Ký, ghi rõ họ tên)	Chi huy trưởng công trình (Ký, ghi rõ họ tên)	Cán bộ Tư vấn giám sát hoặc đại diện chủ đầu tư (Ký, ghi rõ họ tên)
	Nguyễn Hoàng Công Nguyên	GIÁM ĐỐC WANG, LI - LING

CHỦ ĐẦU TƯ

CÔNG TY TNHH TRÁI ĐẤT XANH

ĐƠN VỊ BÁO GIÁ LẮP ĐẶT

CÔNG TY TNHH SẢN XUẤT VÀ DỊCH VỤ THƯƠNG MẠI CƠ KHÍ THANH TÙNG

CÔNG TY TNHH SẢN XUẤT DỊCH VỤ THƯƠNG MẠI CƠ KHÍ THANH TÙNG

GIÁM ĐỐC

LÊ THANH TÙNG

ĐỊA CHỈ: THÔN TAM LẠC, XÃ VŨ LẠC

CÁN BỘ KHẢO SÁT	
BÙI XUÂN LÀNH	
CÁN BỘ KỸ THUẬT	
BÙI XUÂN LÀNH	
CÁN BỘ VẼ	
PHẠM ĐỨC NHÃ	
QLKT - KIỂM TRA	
BÙI NGỌC THẢO	

TÊN CÔNG TRÌNH:

HỆ THỐNG PHUN MEN, PHUN MÀU, PHUN BÓNG CỦA CÔNG TY TNHH TRÁI ĐẤT XANH

HẠNG MỤC:

HỆ THỐNG PHUN MEN, PHUN MÀU, PHUN BÓNG CỦA CÔNG TY TNHH TRÁI ĐẤT XANH

ĐỊA ĐIỂM:

LÔ E3+E7, ĐƯỜNG NGÔ GIA KHẢM, KHU CÔNG NGHIỆP PHÚC KHÁNH THÁI BÌNH

GIAI ĐOẠN:	
TÊN BẢN VẼ:	HỆ THỐNG PHUN BÓNG
TỶ LỆ:	
NGÀY:	2018
SỐ HĐ	
SỐ BẢN VẼ:	KT - 08

Hệ thống máy hút

1. Khung xương máy hút hút thép V40x40x4 kết hợp thép bản PI 4 có dập cạnh 20mm làm tăng cứng, ghép bằng bu lông kết hợp gioong cao su, dán keo 2 thành phần chống rò rỉ nước tại vị trí các góc Sơn sắt thép các loại sơn 3 nước

2. Hệ thống cấp nước PVC D60 kết hợp máy bơm, nước được chuyển nên máng nước phía trên, nước chảy từ máng nước xuống hệ thống tách nước và chảy xuống hệ thống bánh răng hỗn hợp để xoay giữa nước và không khí kết hợp, nước bẩn được chảy vào bể chứa nước và chảy ra hệ thống sử lý nước thải nhà máy

Nguyên lý hệ thống máy hút bụi xoáy

1. Máy hút, quạt hút, hút nước và hút không khí vào buồng
2. Đường ống cấp nước vào hệ thống máy
3. Tấm lệch tấm hướng máng nước, tấm tách nước và không khí ống hút PVC, bánh răng hỗn hợp kết hợp máy phát điện xoay dòng nước
4. Bể thu hồi các chất ôi nhiễm sơn kết hợp đường ống thoát nước

Nguyên lý máy hút bụi kiểu xoáy:

1. Do khí và dòng nước hỗn lợp trán qua bánh răng làm cho nước và không khí bụi hỗn hợp vào nhau
2. sau khi thông qua máy phát điện xoay làm cho sóng nước xoay hút hết bụi ôi nhiễm.
3. đoạn cuối có 1 ít bụi sẽ thông qua ống PVC

Ưu điểm:

1. Mật độ hút bụi ôi nhiễm cao
2. Đặc biệt tính lưu thông không khí rất tốt
3. tránh hao phí đồ dùng
4. Dễ làm sạch các thiết bị
5. Tăng tuổi thọ sử dụng thiết bị

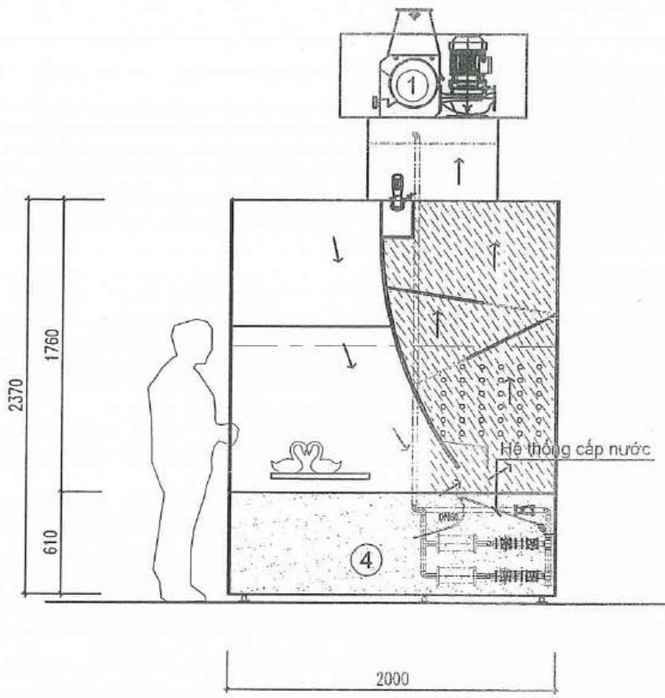

MẶT CẠNH MÁY HỆ THỐNG HÚT

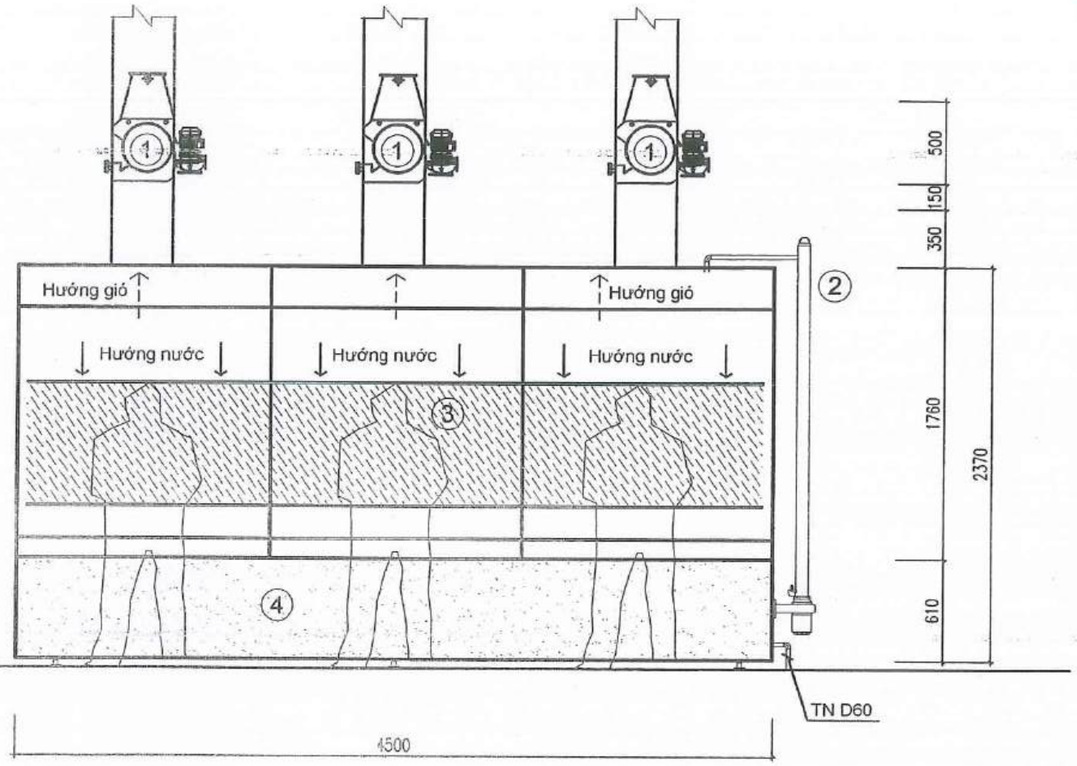

MẶT CẮT TRONG MÁY HÚT BỤI

HỆ THỐNG HÚT BỤI KIỂU KHÔ VÀ MÁY HÚT SỬ LÝ BỤI MÁY PHUN BÓNG

CÔNG TY TNHH SẢN XUẤT VÀ DỊCH VỤ THƯƠNG MẠI CƠ KHÍ THANH TÙNG

BẢN VẼ HOÀN CÔNG

NGÀY ..... THÁNG..... NĂM 20.....

Người lập (Ký, ghi rõ họ tên)	Chỉ huy trưởng công trình (Ký, ghi rõ họ tên)	Cán bộ Tư vấn giám sát hoặc đại diện chủ đầu tư (Ký, ghi rõ họ tên)
	Nguyễn Hoàng Công Nguyên	GIÁM ĐỐC WANG, LI - LING

CHỦ ĐẦU TƯ

CÔNG TY TNHH TRÁI ĐẤT XANH

ĐƠN VỊ BÁO GIÁ LẮP ĐẶT

CÔNG TY TNHH SẢN XUẤT VÀ DỊCH VỤ THƯƠNG MẠI CƠ KHÍ THANH TÙNG

CÔNG TY TNHH SẢN XUẤT VÀ DỊCH VỤ THƯƠNG MẠI CƠ KHÍ THANH TÙNG

GIÁM ĐỐC

LÊ THANH TÙNG

GIÁM ĐỐC Lê Thanh Tùng

ĐỊA CHỈ: THÔN TAM LẠC, XÃ VŨ LẠC

CÁN BỘ KHẢO SÁT	
BÙI XUÂN LÀNH	
CÁN BỘ KỸ THUẬT	
BÙI XUÂN LÀNH	
CÁN BỘ VẼ	
PHẠM ĐỨC NHÃ	
QLKT - KIỂM TRA	
ĐỖ NGỌC THẢO	

TÊN CÔNG TRÌNH:

HỆ THỐNG PHUN MEN, PHUN MÀU, PHUN BÓNG CỦA CÔNG TY TNHH TRÁI ĐẤT XANH

HẠNG MỤC:

HỆ THỐNG PHUN MEN, PHUN MÀU, PHUN BÓNG CỦA CÔNG TY TNHH TRÁI ĐẤT XANH

ĐỊA ĐIỂM:

LÔ E6+E7, ĐƯỜNG NGÔ GIA KHẢM, KHU CÔNG NGHIỆP PHỨC KHÁNH THÁI BÌNH

GIAI ĐOẠN:	
TÊN BẢN VẼ:	HỆ THỐNG PHUN BÓNG
TỈ LỆ:	
NGÀY:	2016
SỐ HD	
SỐ BẢN VẼ:	KT - 09

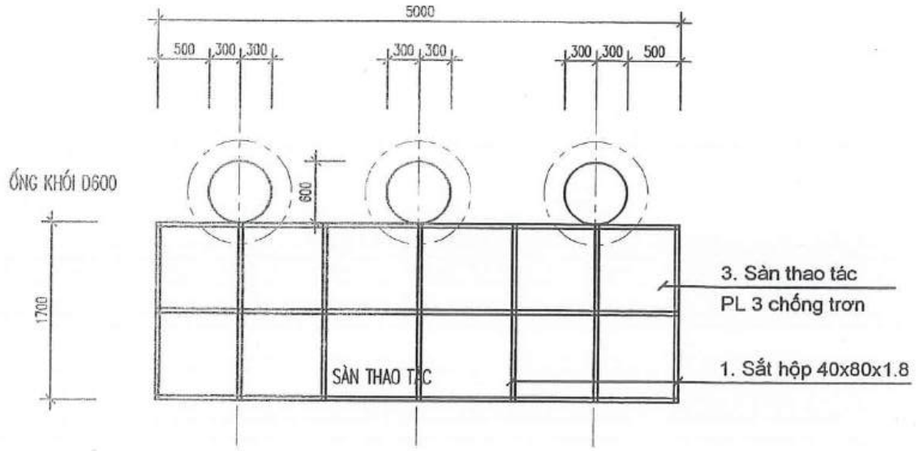

MẶT BẰNG SÀN THAO TÁC LẤY MẪU

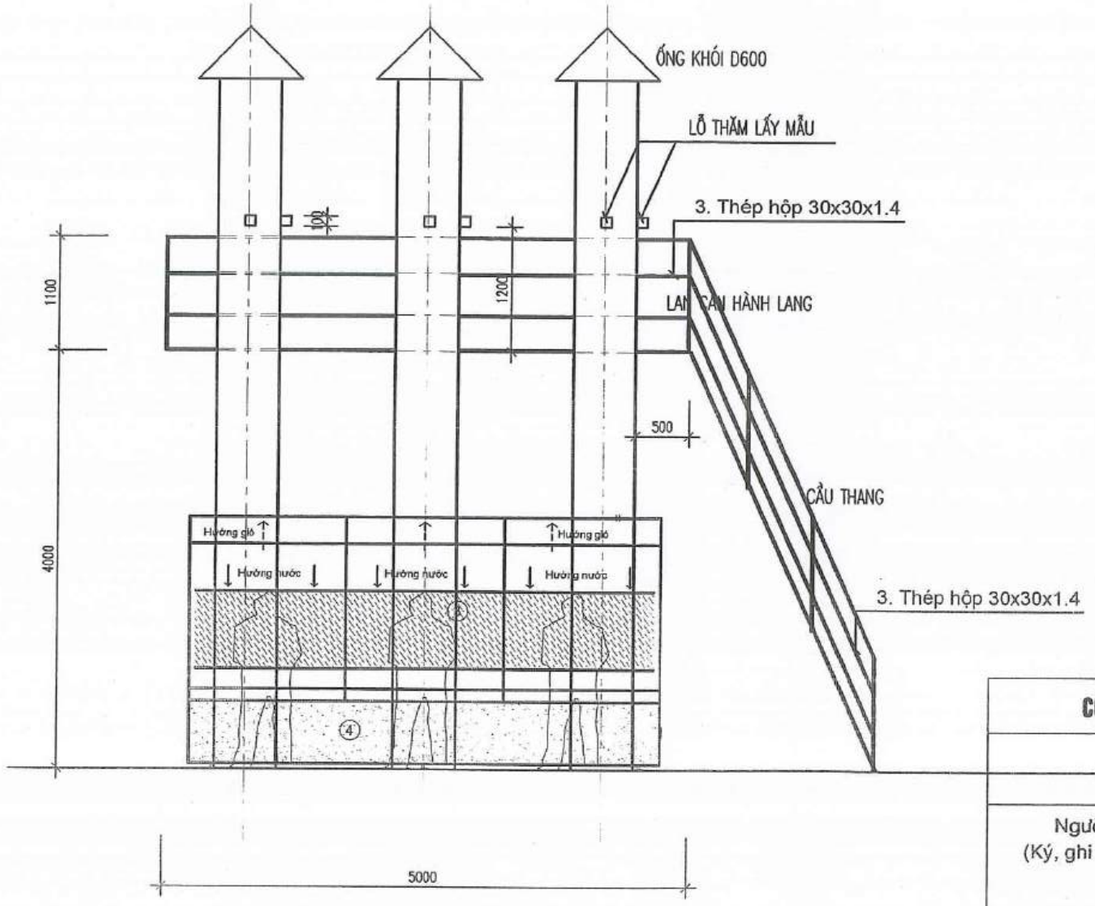

MẶT ĐỨNG SÀN THAO TÁC LẤY MẪU

Ghi chú: Chi tiết sàn thao tác

1. Khung giá đỡ sàn thao tác sắt hộp 40x80x1.8
2. Sàn thao tác dùng thép tôn nhám PL3
3. Lan can hành lang thép hộp 30x30x1.4
4. Cầu thang thép hộp 40x80x1.8
5. Sơn mối hàn và sàn thao tác sơn 3 nước sơn chống rỉ

CÔNG TY TNHH SẢN XUẤT VÀ DỊCH VỤ THƯƠNG MẠI CƠ KHÍ THANH TÙNG

BẢN VẼ HOÀN CÔNG

NGÀY ..... THÁNG..... NĂM 20.....

Người lập (Ký, ghi rõ họ tên)	Chỉ huy trưởng công trình (Ký, ghi rõ họ tên)	Cán bộ Tư vấn giám sát hoặc đại diện chủ đầu tư (Ký, ghi rõ họ tên)
	Nguyễn Hoàng Công Nguyên	GIÁM ĐỐC WANG, LI - LING

CHỦ ĐẦU TƯ

CÔNG TY TNHH TRÁI ĐẤT XANH

ĐƠN VỊ BÁO GIÁ LẮP ĐẶT

CÔNG TY TNHH SẢN XUẤT VÀ DỊCH VỤ THƯƠNG MẠI CƠ KHÍ THANH TÙNG

CÔNG TY TNHH SẢN XUẤT VÀ DỊCH VỤ THƯƠNG MẠI CƠ KHÍ THANH TÙNG

GIÁM ĐỐC
LÊ THANH TÙNG

GIÁM ĐỐC
Lê Thanh Tùng

ĐỊA CHỈ: THÔN TAM LẠC, XÃ VŨ LẠC

CÁN BỘ KHẢO SÁT	
BÙI XUÂN LÂNH	
CÁN BỘ KỸ THUẬT	
BÙI XUÂN LÂNH	
CÁN BỘ VẼ	
PHẠM ĐỨC NHÃ	
QLKT - KIỂM TRA	
ĐỖ NGỌC THẢO	

TÊN CÔNG TRÌNH:
HỆ THỐNG PHUN HƠI, PHUN MÀU, PHUN BÓNG CỦA CÔNG TY TNHH TRÁI ĐẤT XANH

HẠNG MỤC:
HỆ THỐNG PHUN HƠI, PHUN MÀU, PHUN BÓNG CỦA CÔNG TY TNHH TRÁI ĐẤT XANH

ĐỊA ĐIỂM:
LÔ E5+E7, ĐƯỜNG NGÔ GIA KHẢM, KHU CÔNG NGHIỆP PHỨC KHÁNH THÁI BÌNH

GIAI ĐOẠN:	
TÊN BẢN VẼ: CHI TIẾT MẶT BẰNG MẶT ĐỨNG SÀN CÔNG TÁC LẤY MẪU HỆ THỐNG PHUN BÓNG	
TỈ LỆ:	
NGÀY:	2018
SỐ HĐ	
SỐ BẢN VẼ:	KT : 10

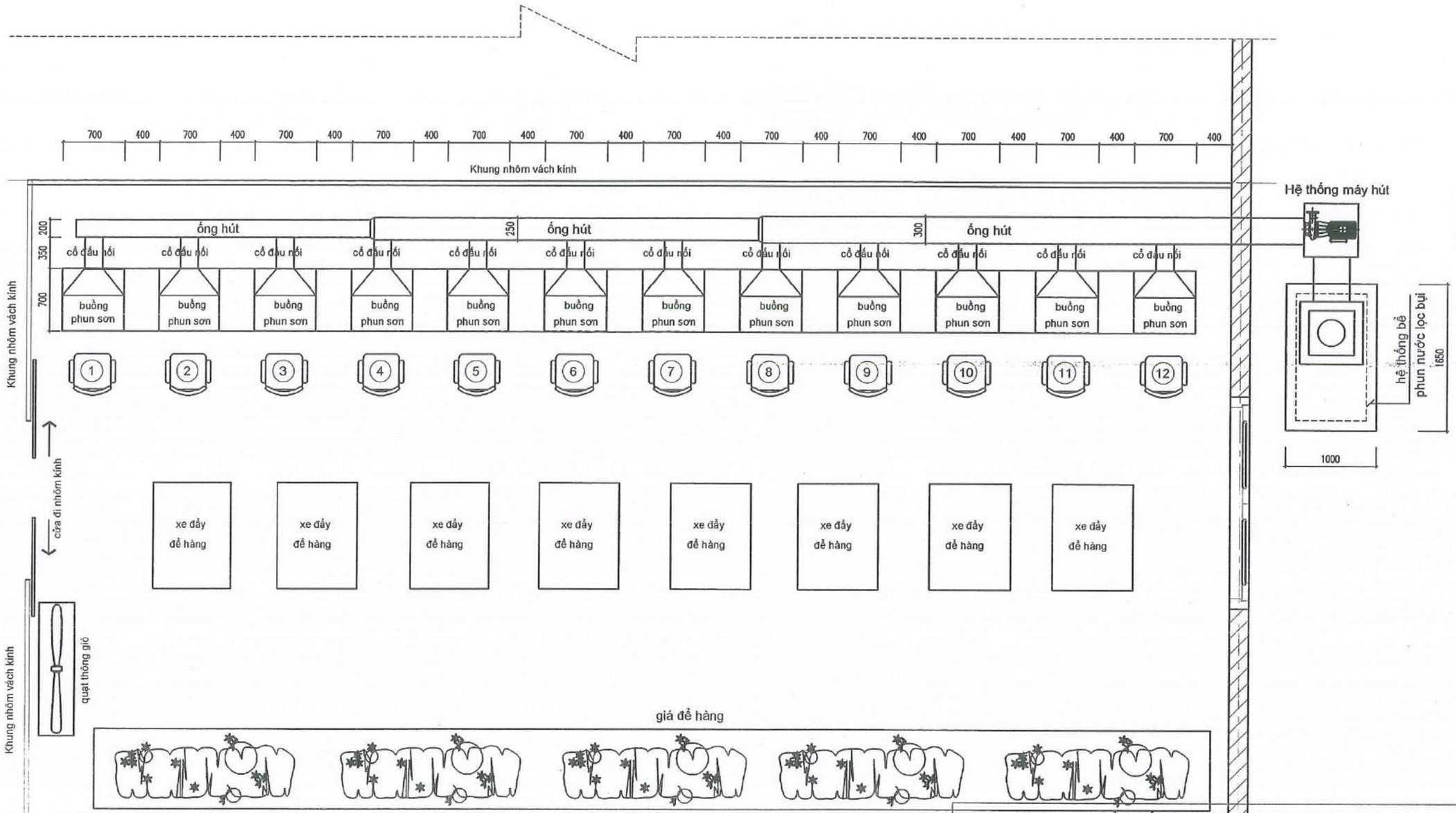

HỆ THỐNG PHUN MEN, PHUN MÀU SỐ 1

CHỦ ĐẦU TƯ

CÔNG TY TNHH TRÁI ĐẤT XANH

ĐƠN VỊ BÁO GIÁ LẮP ĐẶT

CÔNG TY TNHH SẢN XUẤT VÀ DỊCH VỤ THƯƠNG MẠI CƠ KHÍ THANH TÙNG

M.S.D.N: 1001237557 - C.T.T.N.H.H CÔNG TY TNHH SẢN XUẤT VÀ DỊCH VỤ THƯƠNG MẠI CƠ KHÍ THANH TÙNG T.P THÁI BÌNH - T. THÁI BÌNH

GIÁM ĐỐC
LÊ THANH TÙNG

GIÁM ĐỐC
Lê Thanh Tùng

ĐỊA CHỈ: THÔN TAM LẠC, XÃ VŨ LẠC

CÁN BỘ KHẢO SÁT	
BÙI XUÂN LÀNH	
CÁN BỘ KỸ THUẬT	
BÙI XUÂN LÀNH	
CÁN BỘ VẼ	
PHẠM ĐỨC NHÃ	
QLKT - KIỂM TRA	
ĐỖ NGỌC THẢO	

TÊN CÔNG TRÌNH:

HỆ THỐNG PHUN MEN, PHUN MÀU, PHUN BÓNG CỦA CÔNG TY TNHH TRÁI ĐẤT XANH

HẠNG MỤC:

HỆ THỐNG PHUN MEN, PHUN MÀU, PHUN BÓNG CỦA CÔNG TY TNHH TRÁI ĐẤT XANH

ĐỊA ĐIỂM:

LÔ E6+E7, ĐƯỜNG NGÔ GIA KHẢI II, KHU CÔNG NGHIỆP PHỐC KHÁNH THÁI BÌNH

GIAI ĐOẠN:

TÊN BẢN VẼ:

HỆ THỐNG PHUN MEN, PHUN MÀU SỐ 1

TỈ LỆ:	
NGÀY:	2018
SỐ HĐ	
SỐ BẢN VẼ:	KT : 02

CÔNG TY TNHH SẢN XUẤT VÀ DỊCH VỤ THƯƠNG MẠI CƠ KHÍ THANH TÙNG

BẢN VẼ HOÀN CÔNG

NGÀY ..... THÁNG..... NĂM 20.....

Người lập (Ký, ghi rõ họ tên)	Chi huy trưởng công trình (Ký, ghi rõ họ tên)	Cán bộ Tư vấn giám sát hoặc đại diện chủ đầu tư (Ký, ghi rõ họ tên)
	Nguyễn Hoàng Công Nguyên	GIÁM ĐỐC WANG, LI - LING

HẠNG MỤC : HỆ THỐNG PHUN MEN, PHUN MÀU SỐ 3

CÔNG TY TNHH TRÁI ĐẤT XANH

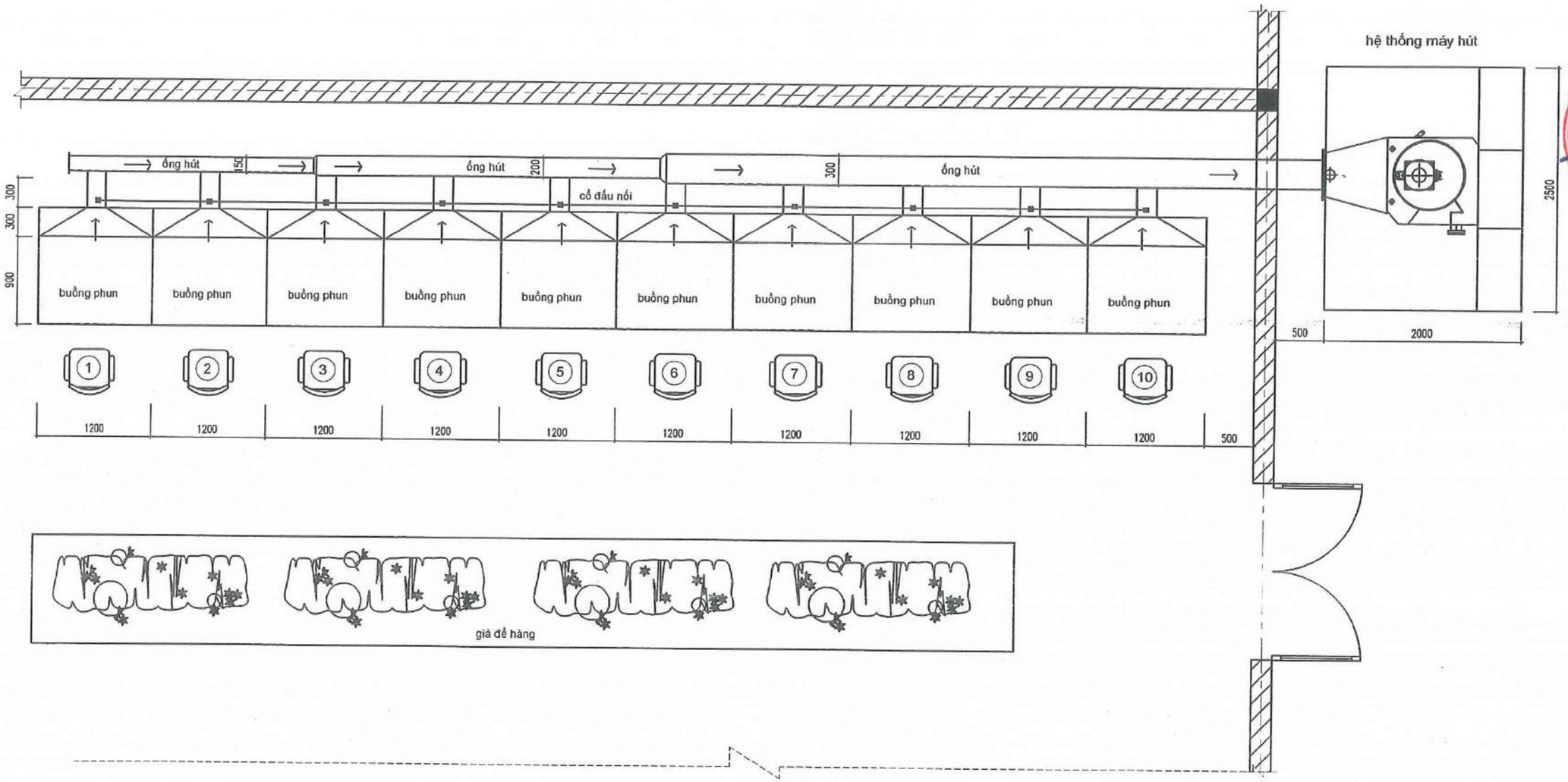

MẶT BẰNG HỆ THỐNG PHUN MEN, PHUN MÀU SỐ 3

CÔNG TY TNHH SẢN XUẤT VÀ DỊCH VỤ THƯƠNG MẠI CƠ KHÍ THANH TÙNG

BẢN VẼ HOÀN CÔNG

NGÀY ..... THÁNG..... NĂM 20.....

Người lập (Ký, ghi rõ họ tên)	Chỉ huy trưởng công trình (Ký, ghi rõ họ tên)	Cán bộ Tư vấn giám sát hoặc đại diện chủ đầu tư (Ký, ghi rõ họ tên)
	Nguyễn Hoàng Công Nguyên	GIÁM ĐỐC WANG, LI - LING

CHỦ ĐẦU TƯ

CÔNG TY TNHH TRÁI ĐẤT XANH

ĐƠN VỊ BÁO GIÁ LẮP ĐẶT

CÔNG TY TNHH SẢN XUẤT VÀ DỊCH VỤ THƯƠNG MẠI CƠ KHÍ THANH TÙNG

CÔNG TY TNHH SẢN XUẤT VÀ DỊCH VỤ THƯƠNG MẠI CƠ KHÍ THANH TÙNG

GIÁM ĐỐC

LÊ THANH TÙNG

ĐỊA CHỈ: THÔN TAM LẠC, XÃ VŨ LẠC

CÁN BỘ KHẢO SÁT	
BÙI XUÂN LÀNH	
CÁN BỘ KỸ THUẬT	
BÙI XUÂN LÀNH	
CÁN BỘ VẼ	
PHẠM ĐỨC MẠNH	
QLKT - KIỂM TRA	
ĐỖ NGỌC THẢO	

TÊN CÔNG TRÌNH:

HỆ THỐNG PHUN MEN, PHUN MÀU, PHUN BÓNG CỦA CÔNG TY TNHH TRÁI ĐẤT XANH

HẠNG MỤC:

HỆ THỐNG PHUN MEN, PHUN MÀU, PHUN BÓNG CỦA CÔNG TY TNHH TRÁI ĐẤT XANH

ĐỊA ĐIỂM:

LÔ E3+E7, ĐƯỜNG NGÔ GIA KHẢM, KHU CÔNG NGHIỆP PHÚC KHÁNH THÁI BÌNH

GIAI ĐOẠN:	
TÊN BẢN VẼ:	HỆ THỐNG PHUN MEN, PHUN MÀU SỐ 3
TỶ LỆ:	
NGÀY:	2018
SỐ HĐ	
SỐ BẢN VẼ:	KT 11

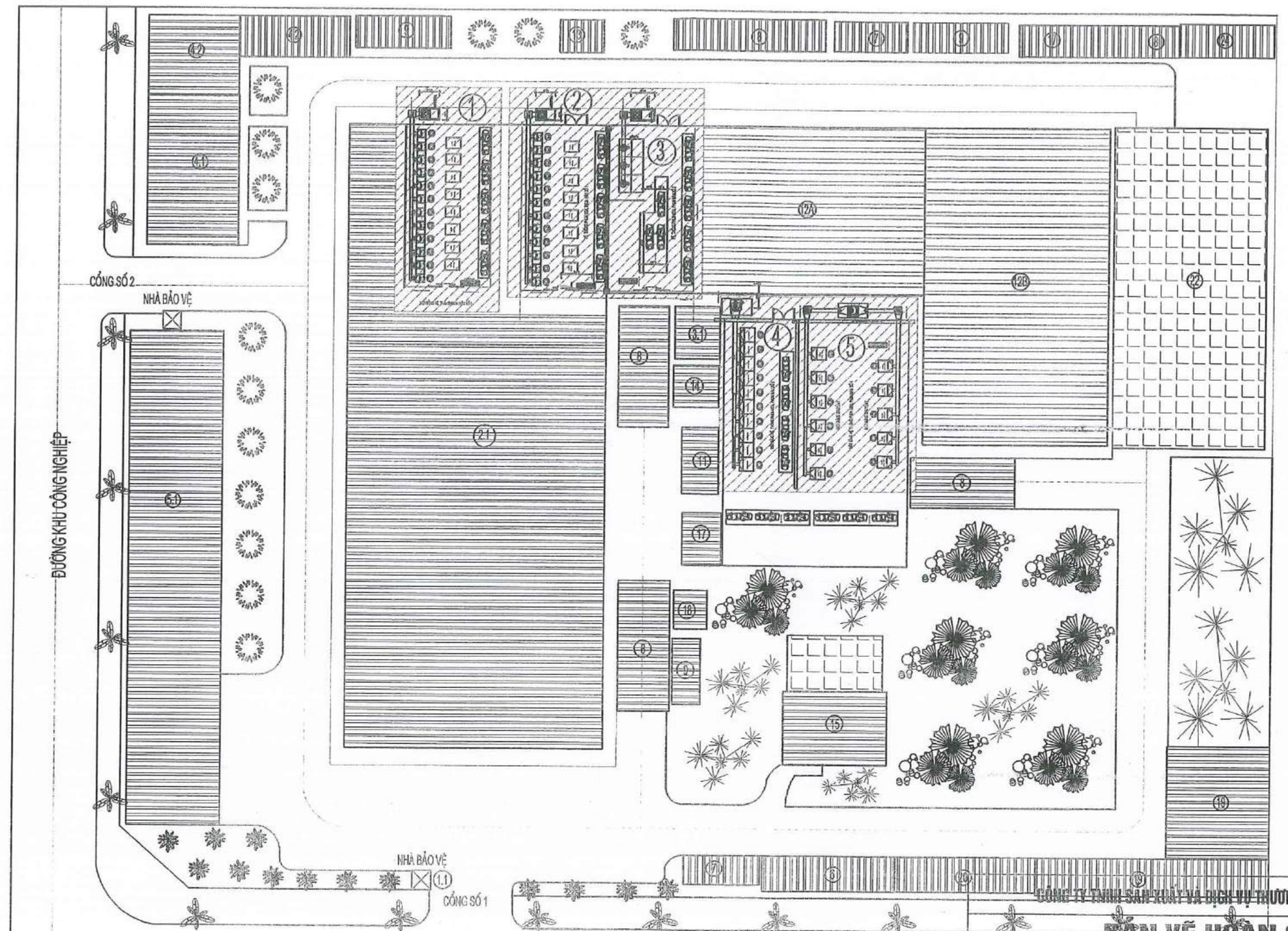

TỔNG MẶT BẰNG HỆ THỐNG PHUN MEN, PHUN SƠN MÀU

GHI CHÚ HỆ THỐNG PHUN

1. HỆ THỐNG PHUN MEN, PHUN MÀU SỐ 1
2. HỆ THỐNG PHUN MEN, PHUN MÀU SỐ 2
3. HỆ THỐNG PHUN BÓNG
4. HỆ THỐNG PHUN MEN, PHUN MÀU SỐ 3
5. HỆ THỐNG PHUN MEN, PHUN MÀU SỐ 4

GHI CHÚ HỆ THỐNG NHÀ MÁY

1.1. CỔNG, NHÀ BẢO VỆ
2.1. NHÀ XƯỞNG A
3.1. NHÀ ĐỂ MÁY NÉN KHÍ
4.1. NHÀ ĂN
4.2 NHÀ ĂN MỞ RỘNG
5.1 NHÀ ĐỂ XE MÁY
6. NHÀ XE Ô TÔ
7. TRẠM ĐIỆN
8. SÂN PHƠI CÓ MÁI TRE
9. NHÀ VỆ SINH
10. ĐƯỜNG NỘI BỘ
11. BỂ NƯỚC PHÒNG CHÁY
12A. XƯỞNG SỐ 12
12B. XƯỞNG 12B
13. KHO GA
14. THÁP NƯỚC
15. NHÀ ĐIỀU HÀNH
16A. NHÀ XƯỞNG SỐ 16A
16B. NHÀ XƯỞNG SỐ 16B
17. NHÀ SẤY KHÔ
18. PHÒNG Y TẾ
19. NHÀ XE MỚI
20. XƯỞNG CƠ KHÍ
21. ĐƯỜNG NỘI BỘ CÓ MÁI CHE
22. NHÀ XƯỞNG SỐ 22
23. KHO NGUYÊN LIỆU

CÔNG TY TNHH SẢN XUẤT VÀ DỊCH VỤ THƯƠNG MẠI CƠ KHÍ THANH TÙNG

BẢN VẼ HOÀN CÔNG

NGÀY ..... THÁNG..... NĂM 20.....

Người lập (Ký, ghi rõ họ tên)	Chỉ huy trưởng công trình (Ký, ghi rõ họ tên)	Cán bộ Tư vấn giám sát hoặc đại diện chủ đầu tư (Ký, ghi rõ họ tên)
	Nguyễn Hoàng Công Nguyên	GIÁM ĐỐC WANG, LI - LING

CHỦ ĐẦU TƯ

CÔNG TY TNHH TRÁI ĐẤT XANH

ĐƠN VỊ BÁO GIÁ LẮP ĐẶT

CÔNG TY TNHH SẢN XUẤT VÀ DỊCH VỤ THƯƠNG MẠI CƠ KHÍ THANH TÙNG

M.S.D.N: 1001237557 - C.T.T.N.H.H - CÔNG TY TNHH SẢN XUẤT VÀ DỊCH VỤ THƯƠNG MẠI CƠ KHÍ THANH TÙNG - T.P.THỦ DẦU MỘT - T.BÌNH DƯƠNG

GIÁM ĐỐC
LÊ THANH TÙNG

ĐỊA CHỈ: THÔN TÂM LẠC, XÃ VỤ LẠC

CÁN BỘ KHẢO SÁT	
BÙI XUÂN LÀNH	
CÁN BỘ KỸ THUẬT	
BÙI XUÂN LÀNH	
CÁN BỘ VẼ	
PHẠM ĐỨC NHÃ	
QLKT - KIỂM TRA	
ĐỖ NGỌC THẢO	

TÊN CÔNG TRÌNH:

HỆ THỐNG PHUN MEN, PHUN MÀU, PHUN BÓNG CỦA CÔNG TY TNHH TRÁI ĐẤT XANH

HẠNG MỤC:

HỆ THỐNG PHUN MEN, PHUN MÀU, PHUN BÓNG CỦA CÔNG TY TNHH TRÁI ĐẤT XANH

ĐỊA ĐIỂM:

LÔ E8+E7, ĐƯỜNG NGÔ GIA KHẢM, KHU CÔNG NGHIỆP PHÚC KHÁNH THÁI BÌNH

GIAI ĐOẠN:	

TÊN BẢN VẼ:

TỔNG MẶT BẰNG HỆ THỐNG PHUN MEN, PHUN SƠN MÀU

TỈ LỆ:	
NGÀY:	2018
SỐ HĐ	
SỐ BẢN VẼ:	KT : 01

HẠNG MỤC : HỆ THỐNG PHUN MEN, PHUN MÀU SỐ 1

CÔNG TY TNHH TRÁI ĐẤT XANH

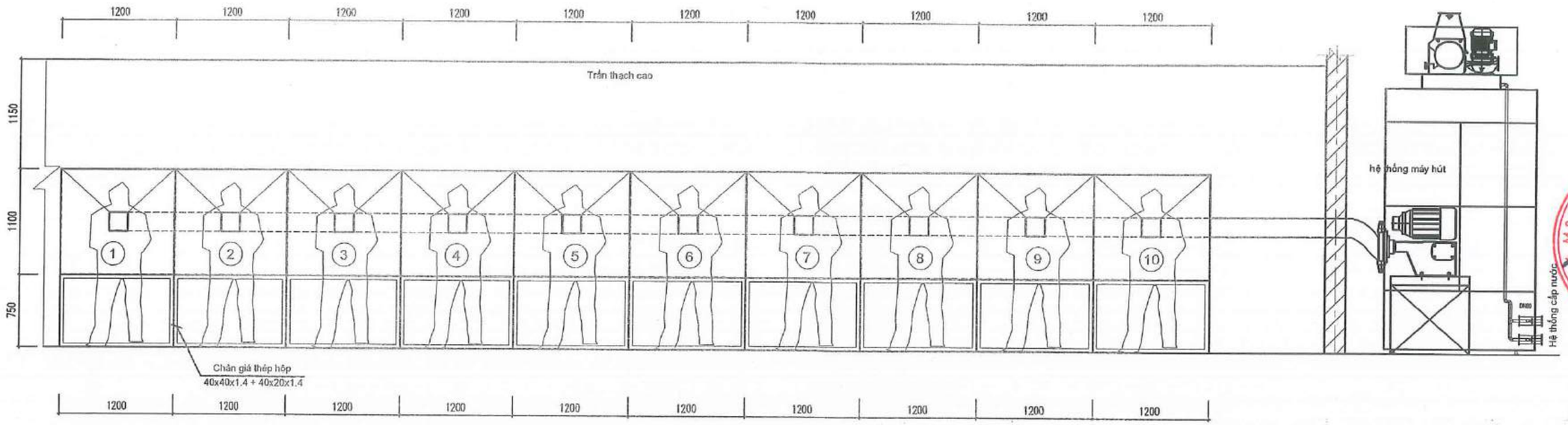

MẶT ĐỨNG HỆ THỐNG PHUN MEN, PHUN MÀU SỐ 3

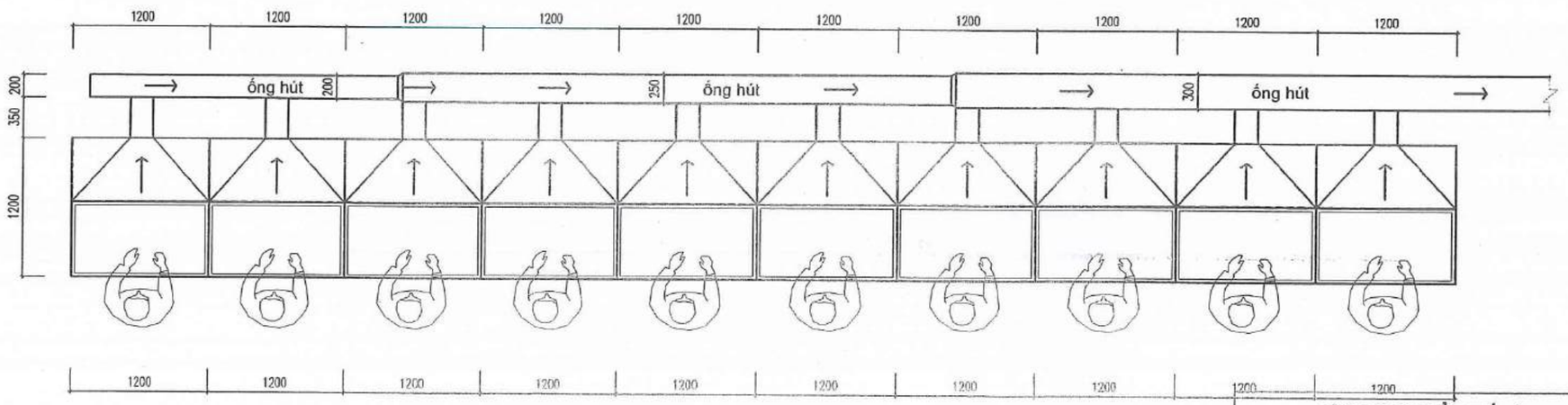

MẶT BẰNG HỆ THỐNG PHUN MEN, PHUN MÀU SỐ 3

Ghi chú

⟶ Hướng gió hút ra

1. Buồng hút PL 4: 1200x1200x1100x4
2. Cổ hút PL2: 200x200x2;
3. Ống hút PL2: 200x200x2; 250x250x2; 300x300x2
4. Giá đỡ ống V40x40x4
5. Bàn giá đỡ buồng phun Hộp 40x40x1.8; 40x20x1.4

CÔNG TY TNHH SẢN XUẤT VÀ DỊCH VỤ THƯƠNG MẠI CƠ KHÍ THANH TÙNG

BẢN VẼ HOÀN CÔNG

NGÀY ..... THÁNG..... NĂM 20.....

Người lập (Ký, ghi rõ họ tên)	Chỉ huy trưởng công trình (Ký, ghi rõ họ tên)	Cán bộ Tư vấn giám sát hoặc đại diện chủ đầu tư (Ký, ghi rõ họ tên)
	Nguyễn Hoàng Công Nguyên	GIÁM ĐỐC WANG, LI - LING

CHỦ ĐẦU TƯ

CÔNG TY TNHH TRÁI ĐẤT XANH

ĐƠN VỊ BÁO GIÁ LẮP ĐẶT

CÔNG TY TNHH SẢN XUẤT VÀ DỊCH VỤ THƯƠNG MẠI CƠ KHÍ THANH TÙNG

CÔNG TY TNHH SẢN XUẤT VÀ DỊCH VỤ THƯƠNG MẠI CƠ KHÍ THANH TÙNG

GIÁM ĐỐC

LÊ THANH TÙNG

GIÁM ĐỐC Lê Thanh Tùng

ĐỊA CHỈ: THÔN TAM LẠC, XÃ VŨ LẠC

CÁN BỘ KHẢO SÁT	
BÙI XUÂN LÀNH	
CÁN BỘ KỸ THUẬT	
BÙI XUÂN LÀNH	
CÁN BỘ VẼ	
PHẠM ĐỨC NHÃ	
QLKT - KIỂM TRA	
ĐỖ NGỌC THẢO	

TÊN CÔNG TRÌNH:

HỆ THỐNG PHUN MEN, PHUN MÀU, PHUN BÓNG CỦA CÔNG TY TNHH TRÁI ĐẤT XANH

HẠNG MỤC:

HỆ THỐNG PHUN MEN, PHUN MÀU, PHUN BÓNG CỦA CÔNG TY TNHH TRÁI ĐẤT XANH

ĐỊA ĐIỂM:

LÔ E9+E7, ĐƯỜNG NGÔ GIA KHẢI II, KHU CÔNG NGHIỆP PHỐC KHÁNH THÁI BÌNH

GIAI ĐOẠN:	
TÊN BẢN VẼ:	HỆ THỐNG PHUN MEN, PHUN MÀU SỐ 3
TỶ LỆ:	
NGÀY:	2018
SỐ HĐ	
SỐ BẢN VẼ:	KT - 12

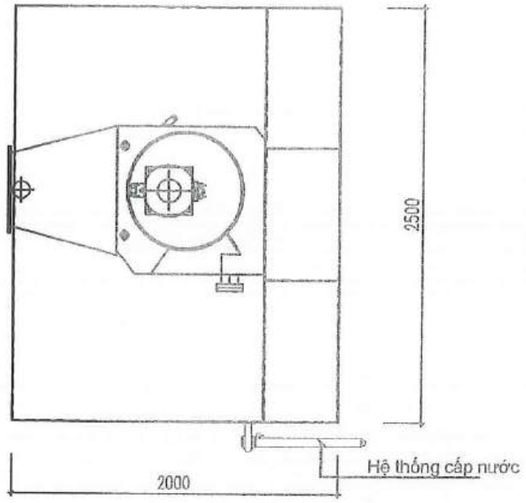

MẶT BẰNG MÁY HỆ THỐNG HÚT

Hệ thống máy hút

1. Khung xương máy hút hút thép V40x40x4 kết hợp thép bản PI 4 có dập cạnh 20mm làm tăng cứng, ghép bằng bu lông kết hợp gioong cao su, dán keo 2 thành phần chống rò rỉ nước tại vị trí các góc Sơn sắt thép các loại sơn 3 nước

2. Hệ thống cấp nước PVC D60 kết hợp máy bơm, nước được chuyển nên máng nước phía trên, nước chảy từ máng nước xuống hệ thống tách nước và chảy xuống hệ thống bánh răng hỗn hợp để xoay giữa nước và không khí kết hợp, nước bẩn được chảy vào bể chứa nước và chảy ra hệ thống sử lý nước thải nhà máy

Nguyên lý máy hút bụi kiểu xoáy:

1. Do khí và dòng nước hỗn lợp tràn qua bánh răng làm cho nước và không khí bụi hỗn hợp vào nhau
2. sau khi thông qua máy phát điện xoay làm cho sóng nước xoay hút hết bụi ôi nhiễm.
3. đoạn cuối có 1 ít bụi sẽ thông qua ống PVC

Ưu điểm:

1. Mật dộ hút bụi ôi nhiễm cao
2. Đặc biệt tính lưu thông không khí rất tốt
3. tránh hao phí đồ dùng
4. Dễ làm sạch các thiết bị
5. Tăng tuổi thọ sử dụng thiết bị

Nguyên lý hệ thống máy hút bụi xoáy

1. Máy hút, quạt hút, hút nước và hút không khí vào buồng
2. Đường ống cấp nước vào hệ thống máy
3. Tấm lệch tấm hướng màng nước, tấm tách nước và không khí ống hút PVC, bánh răng hỗn hợp kết hợp máy phát điện xoay dòng nước
4. Bể thu hồi các chất ôi nhiễm sơn kết hợp đường ống thoát nước

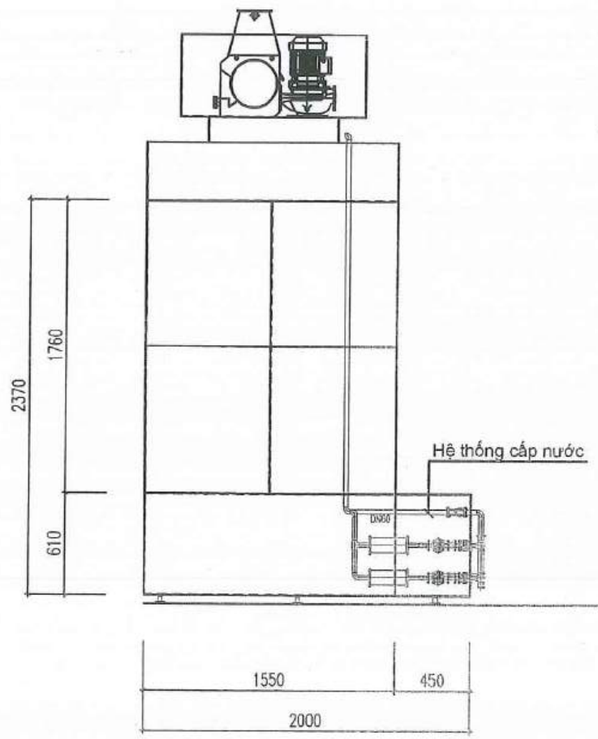

MẶT CẠNH MÁY HỆ THỐNG HÚT

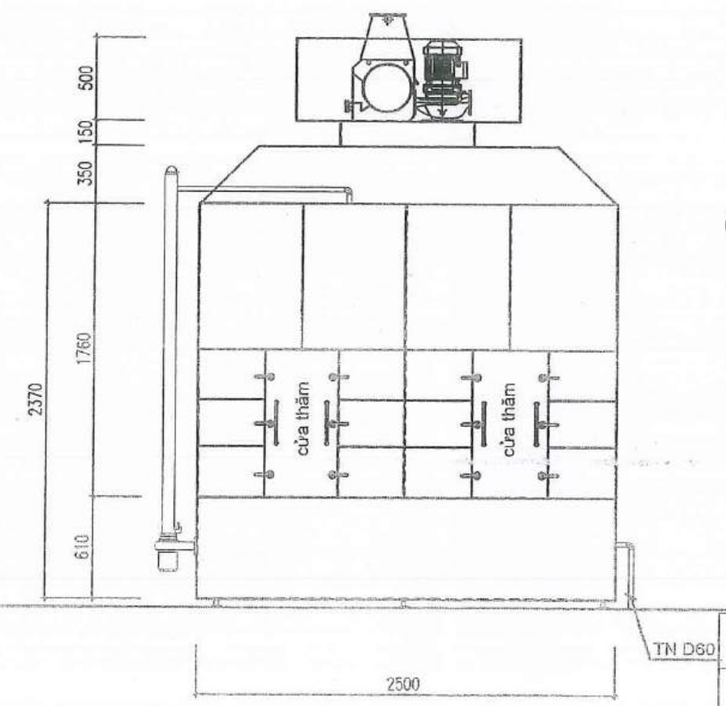

MẶT ĐỨNG HỆ THỐNG MÁY HÚT

MẶT CẮT TRONG MÁY HÚT BỤI

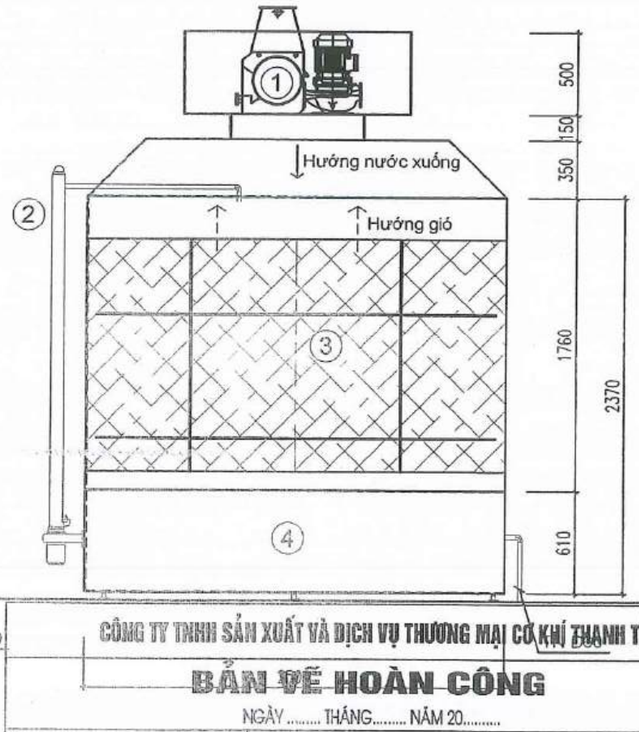

HỆ THỐNG HÚT BỤI KIỂU KHÔ VÀ MÁY HÚT SỬ LÝ BỤ

CÔNG TY TNHH SẢN XUẤT VÀ DỊCH VỤ THƯƠNG MẠI CƠ KHÍ THANH TÙNG

BẢN VẼ HOÀN CÔNG

NGÀY ..... THÁNG..... NĂM 20.....

Người lập (Ký, ghi rõ họ tên)	Chỉ huy trưởng công trình (Ký, ghi rõ họ tên)	Cán bộ Tư vấn giám sát hoặc đại diện chủ đầu tư (Ký, ghi rõ họ tên)
	Nguyễn Hoàng Công Nguyên	GIÁM ĐỐC WANG, LI - LING

CHỦ ĐẦU TƯ

CÔNG TY TNHH TRÁI ĐẤT XANH

ĐƠN VỊ BÁO GIÁ LẮP ĐẶT

CÔNG TY TNHH SẢN XUẤT VÀ DỊCH VỤ THƯƠNG MẠI CƠ KHÍ THANH TÙNG

M.S.D.N: 1001237357 - C.T.T.N.H.H CÔNG TY TNHH SẢN XUẤT VÀ DỊCH VỤ THƯƠNG MẠI CƠ KHÍ THANH TÙNG T.P THÁI BÌNH - T.THÁI BÌNH

GIÁM ĐỐC
LÊ THANH TÙNG

Lê Thanh Tùng

ĐỊA CHỈ: THÔN TAM LẠC, XÃ VŨ LẠC

CÁN BỘ KHẢO SÁT	
BÙI XUÂN LÀNH	
CÁN BỘ KỸ THUẬT	
BÙI XUÂN LÀNH	
CÁN BỘ VẼ	
PHẠM ĐỨC NHÃ	
QLKT - KIỂM TRA	
ĐỖ NGỌC THẢO	

TÊN CÔNG TRÌNH:

HỆ THỐNG PHUN MEN, PHUN MÀU, PHUN BÓNG CỦA CÔNG TY TNHH TRÁI ĐẤT XANH

HẠNG MỤC:

HỆ THỐNG PHUN MEN, PHUN MÀU, PHUN BÓNG CỦA CÔNG TY TNHH TRÁI ĐẤT XANH

ĐỊA ĐIỂM:

LÔ E6+E7, ĐƯỜNG NGÔ GIA KHẢM, KHU CÔNG NGHIỆP PHÚC KHÁNH THÁI BÌNH

GIAI ĐOẠN:	
TÊN BẢN VẼ:	HỆ THỐNG PHUN MEN, PHUN MÀU SỐ 3
TỶ LỆ:	
NGÀY:	2016
SỐ HĐ	
SỐ BẢN VẼ:	KT - 13

HẠNG MỤC : HỆ THỐNG PHUN MEN, PHUN MÀU SỐ 4

CÔNG TY TNHH TRÁI ĐẤT XANH

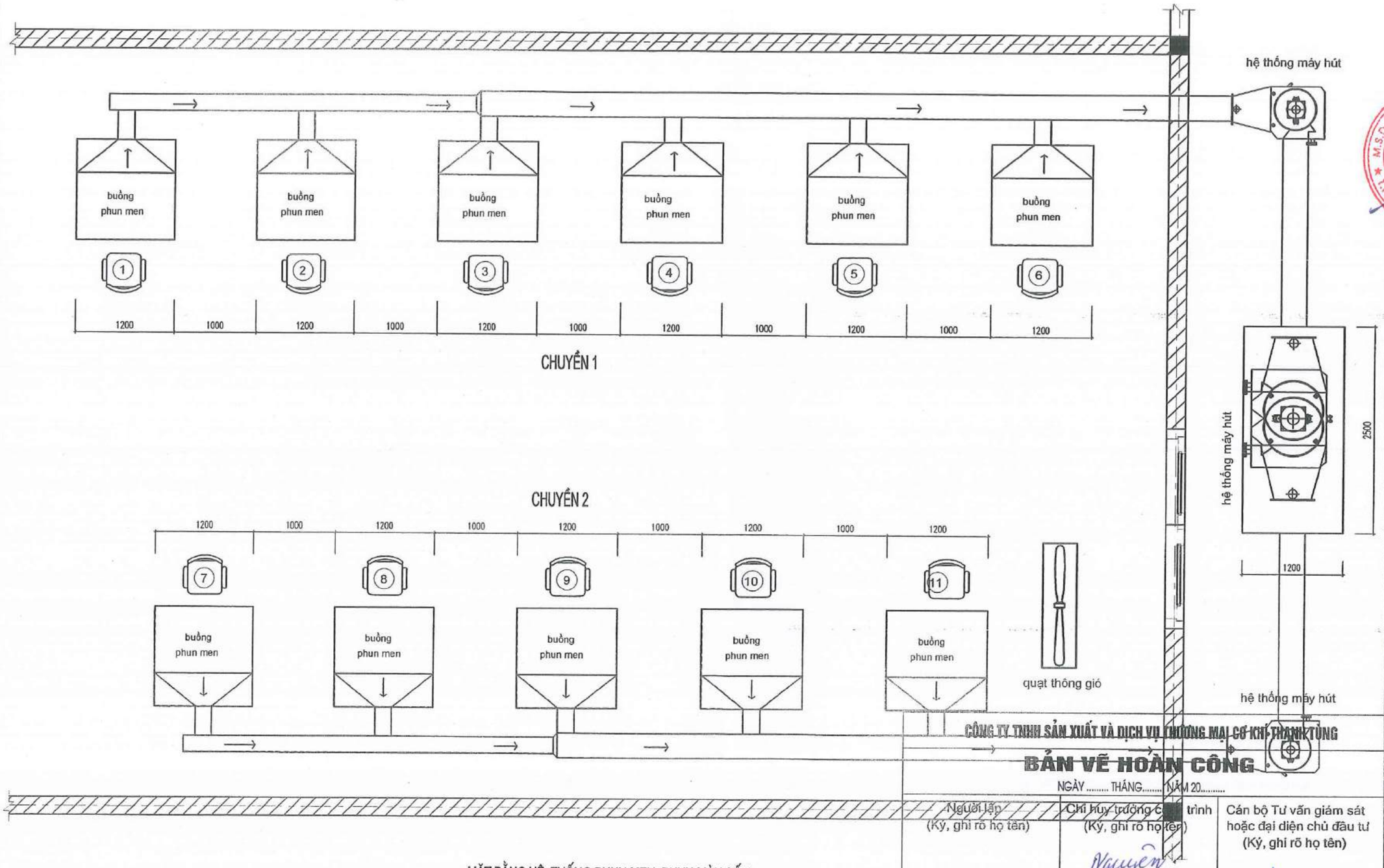

MẶT BẰNG HỆ THỐNG PHUN MEN, PHUN MÀU SỐ 4

CÔNG TY TNHH SẢN XUẤT VÀ DỊCH VỤ THƯƠNG MẠI CƠ KHÍ THANH TÙNG

BẢN VẼ HOÀN CÔNG

NGÀY ..... THÁNG..... NĂM 20.....

Người lập (Ký, ghi rõ họ tên)	Chỉ huy trưởng c[redacted] trình (Ký, ghi rõ họ tên)	Cán bộ Tư vấn giám sát hoặc đại diện chủ đầu tư (Ký, ghi rõ họ tên)
	Nguyễn Hoàng Công Nguyên	GIÁM ĐỐC WANG, LI - LING

CHỦ ĐẦU TƯ

CÔNG TY TNHH TRÁI ĐẤT XANH

ĐƠN VỊ BÁO GIÁ LẮP ĐẶT

CÔNG TY TNHH SẢN XUẤT VÀ DỊCH VỤ THƯƠNG MẠI CƠ KHÍ THANH TÙNG

CÔNG TY TNHH SẢN XUẤT VÀ DỊCH VỤ THƯƠNG MẠI CƠ KHÍ THANH TÙNG

GIÁM ĐỐC

LÊ THANH TÙNG

GIÁM ĐỐC

Lê Thanh Tùng

ĐỊA CHỈ: THÔN TAM LẠC, XÃ VŨ LẠC

CÁN BỘ KHẢO SÁT	
BÙI XUÂN LÀNH	
CÁN BỘ KỸ THUẬT	
BÙI XUÂN LÀNH	
CÁN BỘ TẾ	
PHẠM ĐỨC NHÃ	
QLKT - KIỂM TRA	
ĐỖ NGỌC THẢO	

TÊN CÔNG TRÌNH:

HỆ THỐNG PHUN MEN, PHUN MÀU, PHUN BÓNG CỦA CÔNG TY TNHH TRÁI ĐẤT XANH

HẠNG MỤC:

HỆ THỐNG PHUN MEN, PHUN MÀU, PHUN BÓNG CỦA CÔNG TY TNHH TRÁI ĐẤT XANH

ĐỊA ĐIỂM:

LÔ E8+E7, ĐƯỜNG NGÔ GIA KHẢM, KHU CÔNG NGHIỆP PHỨC KHÁNH THÁI BÌNH

GIAI ĐOẠN:

TÊN BẢN VẼ:

HỆ THỐNG PHUN MEN, PHUN MÀU SỐ 4

TỈ LỆ:	
NGÀY:	2018
SỐ HĐ	
SỐ BẢN VẼ:	KT - 14

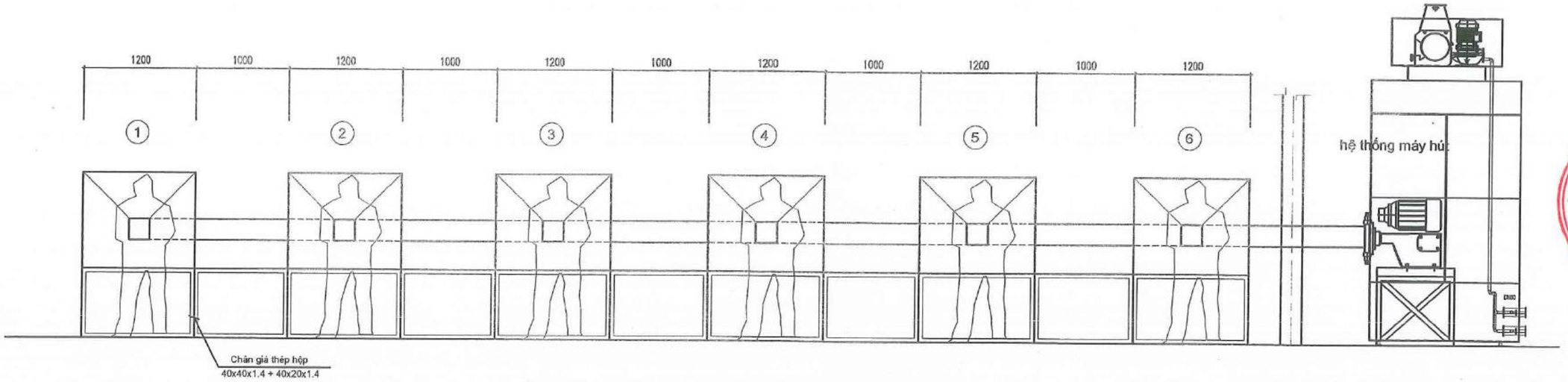

MẶT ĐỨNG CHUYỀN 1

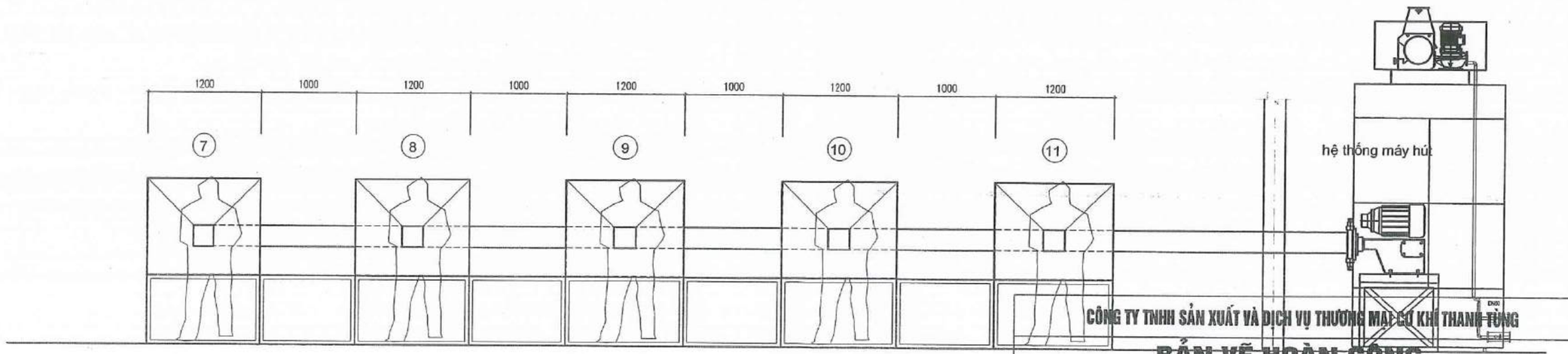

MẶT ĐỨNG CHUYỀN 2

CÔNG TY TNHH SẢN XUẤT VÀ DỊCH VỤ THƯƠNG MẠI CƠ KHÍ THANH TÙNG

BẢN VẼ HOÀN CÔNG

NGÀY ..... THÁNG..... NĂM 20.....

Người lập (Ký, ghi rõ họ tên)	Chỉ huy trưởng công trình (Ký, ghi rõ họ tên)	Cán bộ Tư vấn giám sát hoặc đại diện chủ đầu tư (Ký, ghi rõ họ tên)
	Nguyễn Hoàng Công Nguyên	GIÁM ĐỐC WANG, LI - LING

CHỦ ĐẦU TƯ

CÔNG TY TNHH TRÁI ĐẤT XANH

ĐƠN VỊ BÁO GIÁ LẮP ĐẶT

CÔNG TY TNHH SẢN XUẤT VÀ DỊCH VỤ THƯƠNG MẠI CƠ KHÍ THANH TÙNG

CÔNG TY TNHH SẢN XUẤT VÀ DỊCH VỤ THƯƠNG MẠI CƠ KHÍ THANH TÙNG

GIÁM ĐỐC
LÊ THANH TÙNG

ĐỊA CHỈ: THÔN TAM LẠC, XÃ VŨ LẠC

CÁN BỘ KHẢO SÁT	
BÙI XUÂN LÀNH	
CÁN BỘ KỸ THUẬT	
BÙI XUÂN LÀNH	
CÁN BỘ VẼ	
PHẠM ĐỨC NHÃ	
QLKT - KIỂM TRA	
ĐỖ NGỌC THẢO	

TÊN CÔNG TRÌNH:
HỆ THỐNG PHUN MEN, PHUN MÀU, PHUN BÓNG CỦA CÔNG TY TNHH TRÁI ĐẤT XANH

HẠNG MỤC:
HỆ THỐNG PHUN MEN, PHUN MÀU, PHUN BÓNG CỦA CÔNG TY TNHH TRÁI ĐẤT XANH

ĐỊA ĐIỂM:
LÔ E8+E7, ĐƯỜNG NGÔ GIA KHẢM, KHU CÔNG NGHIỆP PHỨC KHÁNH THÁI BÌNH

GIAI ĐOẠN:	
TÊN BẢN VẼ: HỆ THỐNG PHUN MEN, PHUN MÀU SỐ 4	
TỶ LỆ:	
NGÀY:	2018
SỐ HĐ	
SỐ BẢN VẼ:	KT 15

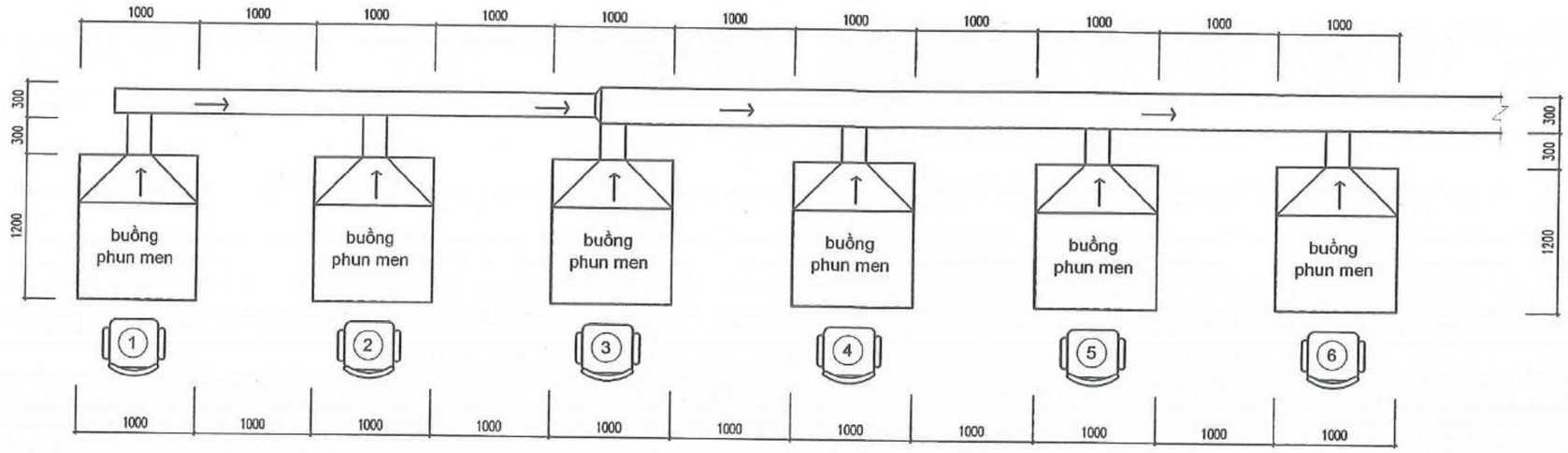

MẶT BẰNG CHUYỀN 1

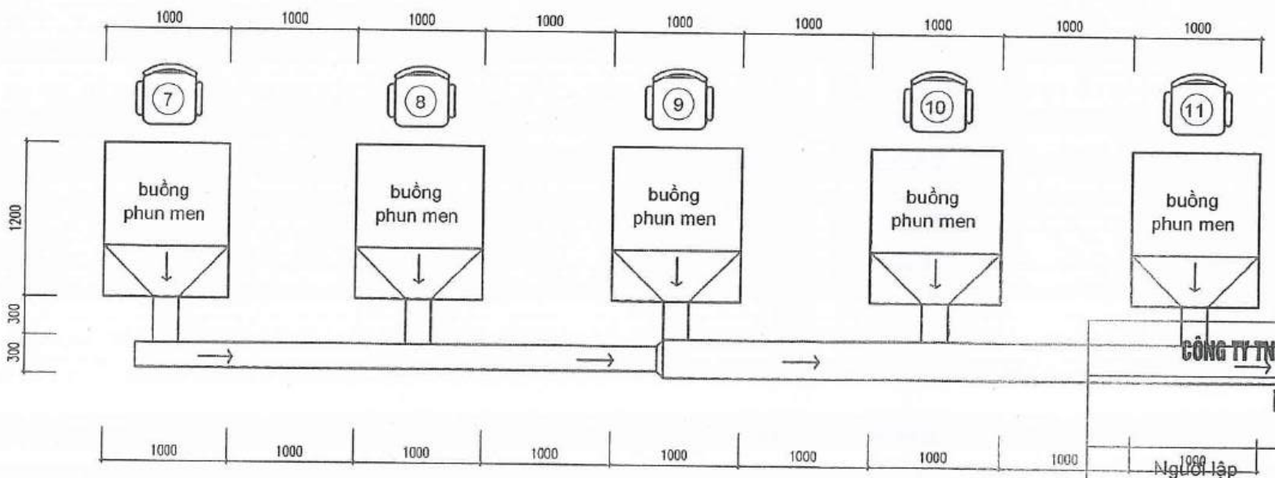

MẶT BẰNG CHUYỀN 2

CÔNG TY TNHH SẢN XUẤT VÀ DỊCH VỤ THƯƠNG MẠI CƠ KHÍ THANH TÙNG

BẢN VẼ HOÀN CÔNG

NGÀY ..... THÁNG..... NĂM 20.....

Người lập	Chi huy trưởng công trình	Cán bộ Tư vấn giám sát hoặc đại diện chủ đầu tư
(Ký, ghi rõ họ tên)	(Ký, ghi rõ họ tên)	(Ký, ghi rõ họ tên)
	Nguyễn Hoàng Công Nguyên	GIÁM ĐỐC WANG, LI - LING

CHỦ ĐẦU TƯ

CÔNG TY TNHH TRÁI ĐẤT XANH

ĐƠN VỊ BÁO GIÁ LẮP ĐẶT

CÔNG TY TNHH SẢN XUẤT VÀ DỊCH VỤ THƯƠNG MẠI CƠ KHÍ THANH TÙNG

CÔNG TY TNHH SẢN XUẤT VÀ DỊCH VỤ THƯƠNG MẠI CƠ KHÍ THANH TÙNG

GIÁM ĐỐC

LÊ THANH TÙNG

GIÁM ĐỐC Lê Thanh Tùng

ĐỊA CHỈ: THÔN TAM LẠC, XÃ VŨ LẠC

CÁN BỘ KHẢO SÁT	
BÙI XUÂN LÀNH	
CÁN BỘ KỸ THUẬT	
BÙI XUÂN LÀNH	
CÁN BỘ VẼ	
PHẠM ĐỨC HUÂ	
QLKT - KIỂM TRA	
ĐỖ NGỌC THẢO	

TÊN CÔNG TRÌNH:

HỆ THỐNG PHUN MEN, PHUN MÀU, PHUN BÓNG CỦA CÔNG TY TNHH TRÁI ĐẤT XANH

HẠNG MỤC:

HỆ THỐNG PHUN MEN, PHUN MÀU, PHUN BÓNG CỦA CÔNG TY TNHH TRÁI ĐẤT XANH

ĐỊA ĐIỂM:

LÔ E11+E7, ĐƯỜNG MBQ GIA KHẨU, KHU CÔNG NGHIỆP PHÚC KHÁNH THÁI BÌNH

GIAI ĐOẠN:	
TÊN BẢN VẼ:	HỆ THỐNG PHUN MEN, PHUN MÀU SỐ 4
TỈ LỆ:	
NGÀY:	2018
SỐ HĐ	
SỐ BẢN VẼ:	KT : 16

Nguyên lý máy hút bụi kiểu xoáy:

1. Do khí và dòng nước hỗn lợp tràn qua bánh răng làm cho nước và không khí bụi hỗn hợp vào nhau
2. sau khi thông qua máy phát điện xoay làm cho sóng nước xoay hút hết bụi ô nhiễm.
3. đoạn cuối có 1 ít bụi sẽ thông qua ống PVC

Hệ thống máy hút

1. Khung xương máy hút hút thép V40x40x4 kết hợp thép bản Pl 4 có dập cạnh 20mm làm tăng cứng, ghép bằng bu lông kết hợp gioong cao su, dán keo 2 thành phần chống rò rỉ nước tại vị trí các góc Sơn sắt thép các loại sơn 3 nước
2. Hệ thống cấp nước PVC D60 kết hợp máy bơm, nước được chuyển nên máng nước phía trên, nước chảy từ máng nước xuống hệ thống tách nước và chảy xuống hệ thống bánh răng hỗn hợp để xoay giữa nước và không khí kết hợp, nước bẩn được chảy vào bể chứa nước và chảy ra hệ thống sử lý nước thải nhà máy

Ưu điểm:

1. Mật độ hút bụi ô nhiễm cao
2. Đặc biệt tính lưu thông không khí rất tốt
3. tránh hao phí đồ dùng
4. Dễ làm sạch các thiết bị
5. Tăng tuổi thọ sử dụng thiết bị

Nguyên lý hệ thống máy hút bụi xoáy

1. Máy hút, quạt hút, hút nước và hút không khí vào buồng
2. Đường ống cấp nước vào hệ thống máy
3. Tấm lệch tấm hướng màng nước, tấm tách nước và không khí ống hút PVC, bánh răng hỗn hợp kết hợp máy phát điện xoay dòng nước
4. Bể thu hồi các chất ô nhiễm sơn kết hợp đường ống thoát nước

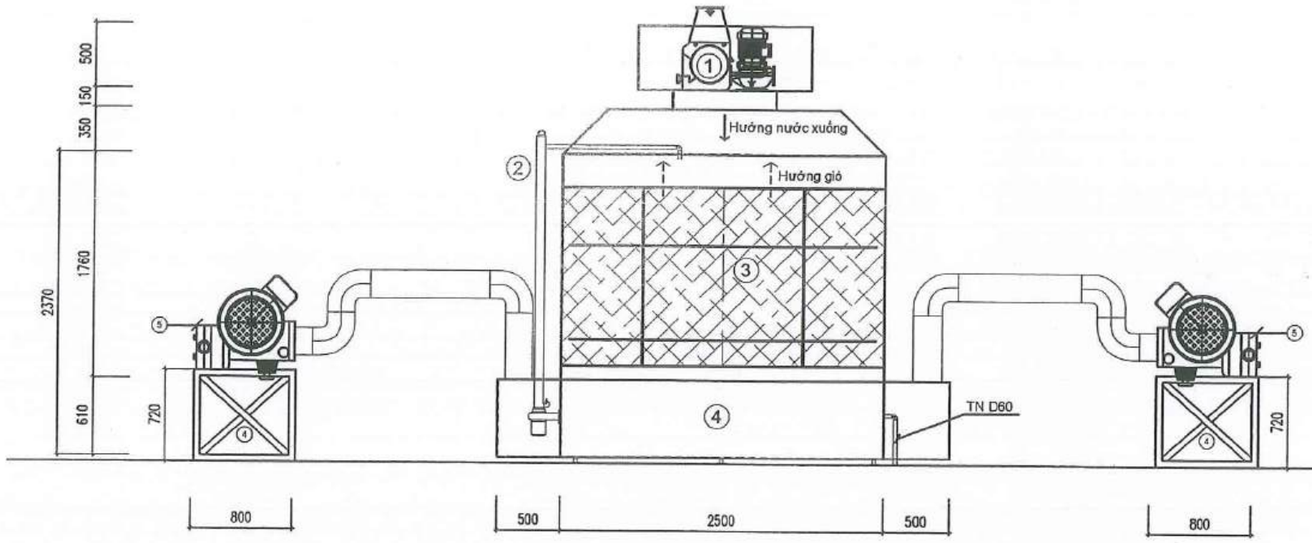

MẶT ĐỨNG HỆ THỐNG PHUN MEN, PHUN MÀU SỐ 4

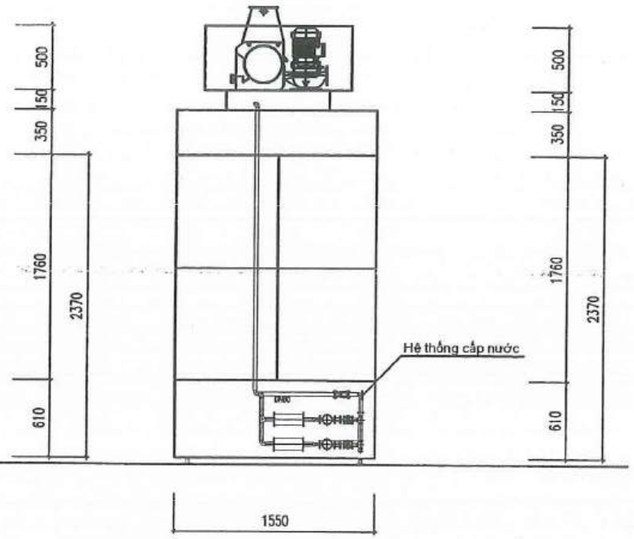

MẶT CẠNH MÁY HỆ THỐNG HÚT

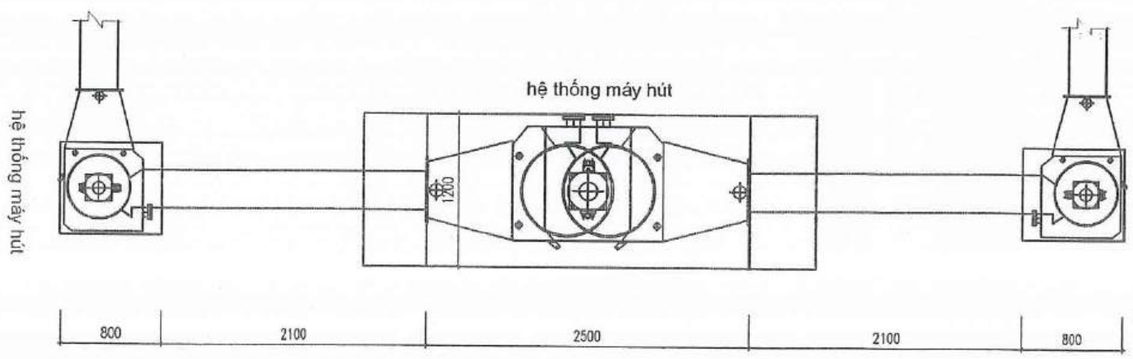

MẶT BẰNG HỆ THỐNG PHUN MEN, PHUN MÀU SỐ 4

CÔNG TY TNHH SẢN XUẤT VÀ DỊCH VỤ THƯƠNG MẠI CƠ KHÍ THANH TÙNG

BẢN VẼ HOÀN CÔNG

NGÀY ..... THÁNG..... NĂM 20.....

Người lập (Ký, ghi rõ họ tên)	Chỉ huy trưởng công trình (Ký, ghi rõ họ tên)	Cán bộ Tư vấn giám sát hoặc đại diện chủ đầu tư (Ký, ghi rõ họ tên)
	Nguyễn Hoàng Công Nguyên	GIÁM ĐỐC WANG, LI - LING

CHỦ ĐẦU TƯ

CÔNG TY TNHH TRÁI ĐẤT XANH

ĐƠN VỊ BÁO GIÁ LẮP ĐẶT

CÔNG TY TNHH SẢN XUẤT VÀ DỊCH VỤ THƯƠNG MẠI CƠ KHÍ THANH TÙNG

CÔNG TY TNHH SẢN XUẤT VÀ DỊCH VỤ THƯƠNG MẠI CƠ KHÍ THANH TÙNG

GIÁM ĐỐC
LÊ THANH TÙNG
ĐỊA CHỈ: THÔN TAM LẠC, XÃ VŨ LẠC

CÁN BỘ KHẢO SÁT	
BÙI XUÂN LÂNH	
CÁN BỘ KỸ THUẬT	
BÙI XUÂN LÂNH	
CÁN BỘ TK	
PHẠM ĐỨC HUÊ	
QLKT - KIỂM TRA	
ĐỖ NGỌC THẢO	

TÊN CÔNG TRÌNH:
HỆ THỐNG PHUN MEN, PHUN MÀU, PHUN ĐỒNG CỦA CÔNG TY TNHH TRÁI ĐẤT XANH

HẠNG MỤC:
HỆ THỐNG PHUN MEN, PHUN MÀU, PHUN ĐỒNG CỦA CÔNG TY TNHH TRÁI ĐẤT XANH

ĐỊA ĐIỂM:
LÔ E8+E7, ĐƯỜNG NGÔ GIA KHẢI, KHU CÔNG NGHIỆP PHỨC KHÁNH THÁI BÌNH

GIAI ĐOẠN:

TÊN BẢN VẼ:
HỆ THỐNG PHUN MEN, PHUN MÀU SỐ 4

TỈ LỆ:	
NGÀY:	2019
SỐ HĐ	
SỐ BẢN VẼ:	KT : 17

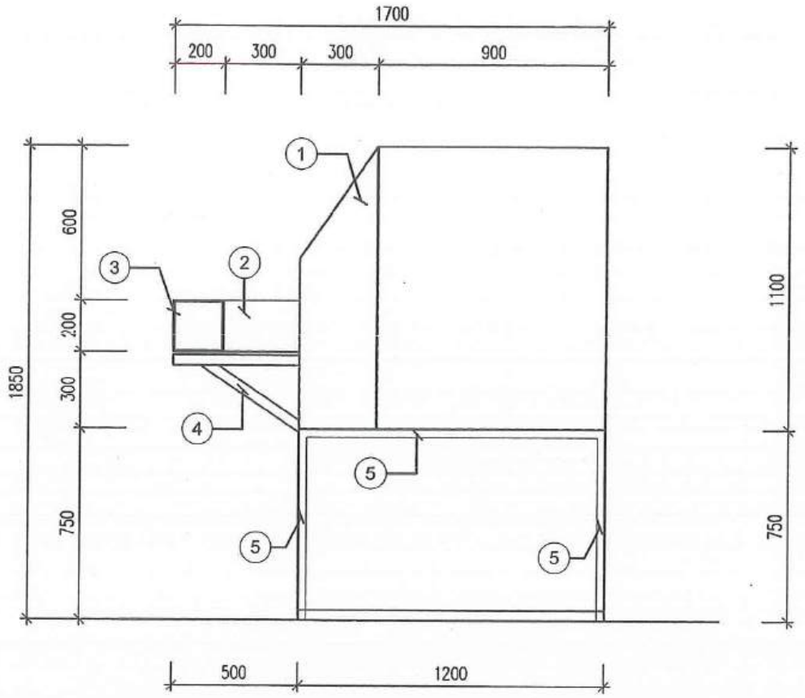

CHI TIẾT BUỒNG HÚT KHÍ SỐ 3

Số lượng: 10 buồng hút

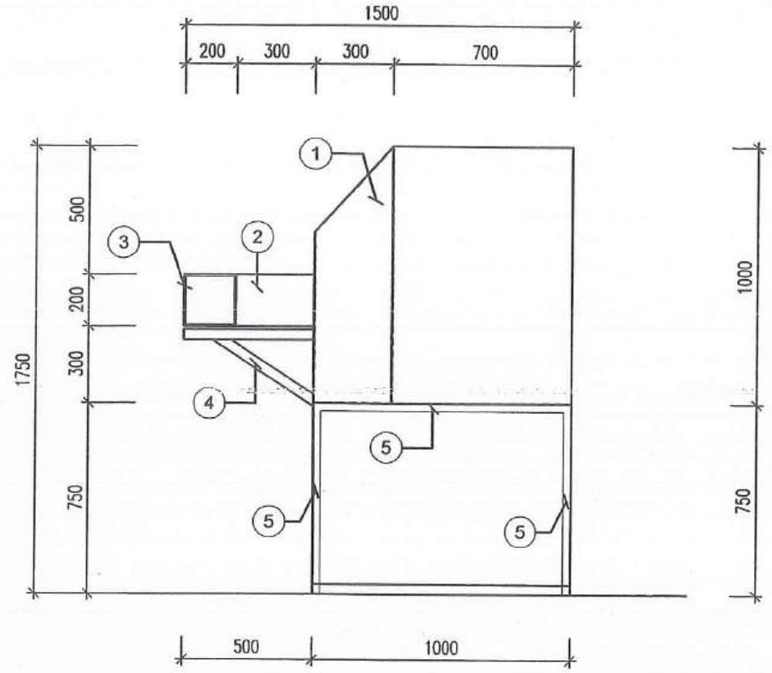

CHI TIẾT BUỒNG HÚT KHÍ SỐ 4

Số lượng: 11 buồng hút

Ghi chú: Chi tiết buồng hút khí số 3

⟶ Hướng gió hút ra

1. Buồng hút PL 4 650x700x700x4
2. Cổ hút PL2: 200x200x2;
3. Ống hút PL2: 200x200x2; 250x250x2; 300x300x2
4. Giá đỡ ống V40x40x4
5. Bàn giá đỡ buồng phun Hộp 40x40x1.8; 40x20x1.4

Ghi chú: Chi tiết buồng hút khí số 4

⟶ Hướng gió hút ra

1. Buồng hút PL 4 650x700x700x4
2. Cổ hút PL2: 200x200x2;
3. Ống hút PL2: 200x200x2; 250x250x2; 300x300x2
4. Giá đỡ ống V40x40x4
5. Bàn giá đỡ buồng phun Hộp 40x40x1.8; 40x20x1.4

CÔNG TY TNHH SẢN XUẤT VÀ DỊCH VỤ THƯƠNG MẠI CƠ KHÍ THANH TÙNG

BẢN VẼ HOÀN CÔNG

NGÀY ..... THÁNG..... NĂM 20.....

Người lập (Ký, ghi rõ họ tên)	Chỉ huy trưởng công trình (Ký, ghi rõ họ tên)	Cán bộ Tư vấn giám sát hoặc đại diện chủ đầu tư (Ký, ghi rõ họ tên)
	Nguyễn Hoàng Công Nguyên	GIÁM ĐỐC WANG, LI - LING

CHỦ ĐẦU TƯ

CÔNG TY TNHH TRÁI ĐẤT XANH

ĐƠN VỊ BÁO GIÁ LẮP ĐẶT

CÔNG TY TNHH SẢN XUẤT VÀ DỊCH VỤ THƯƠNG MẠI CƠ KHÍ THANH TÙNG

CÔNG TY TNHH SẢN XUẤT VÀ DỊCH VỤ THƯƠNG MẠI CƠ KHÍ THANH TÙNG

GIÁM ĐỐC

LÊ THANH TÙNG

ĐỊA CHỈ: THÔN TAM LẠC, XÃ VŨ LẠC

CÁN BỘ KHẢO SÁT	
BÙI XUÂN LÀNH	
CÁN BỘ KỸ THUẬT	
BÙI XUÂN LÀNH	
CÁN BỘ TK	
PHẠM ĐỨC NHÃ	
QLKT - KIỂM TRA	
ĐỖ NGỌC THẢO	

TÊN CÔNG TRÌNH:

HỆ THỐNG PHUN MEN, PHUN MÀU, PHUN BÔNG CỦA CÔNG TY TNHH TRÁI ĐẤT XANH

HẠNG MỤC:

HỆ THỐNG PHUN MEN, PHUN MÀU, PHUN BÔNG CỦA CÔNG TY TNHH TRÁI ĐẤT XANH

ĐỊA ĐIỂM:

LÔ E8+E7, ĐƯỜNG NGÔ GIA KHẢI, KHU CÔNG NGHIỆP PHÚC KHÁNH THÁI BÌNH

GIAI ĐOẠN:	
TÊN BẢN VẼ:	HỆ THỐNG PHUN MEN, PHUN MÀU SỐ 4
TỶ LỆ:	
NGÀY:	2016
SỐ HĐ	
SỐ BẢN VẼ:	KT : 18

Hệ thống máy hút

1. Khung xương máy hút hút thép V40x40x4 kết hợp thép bản Pl 4 có dập cạnh 20mm làm tăng cứng, ghép bằng bu lông kết hợp gioong cao su, dán keo 2 thành phần chống rò rỉ nước tại vị trí các góc
Sơn sắt thép các loại sơn 3 nước

2. Hệ thống cấp nước PVC D60 kết hợp máy bơm, nước được chuyền nên máng nước phía trên, nước chảy từ máng nước xuống hệ thống tách nước và chảy xuống hệ thống bánh răng hỗn hợp để xoay giữa nước và không khí kết hợp, nước bẩn được chảy vào bể chứa nước và chảy ra hệ thống sử lý nước thải nhà máy

Nguyên lý hệ thống máy hút bụi xoáy

1. Máy hút, quạt hút, hút nước và hút không khí vào buồng
2. Đường ống cấp nước vào hệ thống máy
3. Tấm lệch tấm hướng màng nước, tấm tách nước và không khí ống hút PVC, bánh răng hỗn hợp kết hợp máy phát điện xoay dòng nước
4. Bể thu hồi các chất ôi nhiễm sơn kết hợp đường ống thoát nước

Nguyên lý máy hút bụi kiểu xoáy:

1. Do khí và dòng nước hỗn lợp tràn qua bánh răng làm cho nước và không khí bụi hỗn hợp vào nhau
2. sau khi thông qua máy phát điện xoay làm cho sóng nước xoay hút hết bụi ôi nhiễm.
3. đoạn cuối có 1 ít bụi sẽ thông qua ống PVC

Ưu điểm:

1. Mật độ hút bụi ôi nhiễm cao
2. Đặc biệt tính lưu thông không khí rất tốt
3. tránh hao phí đồ dùng
4. Dễ làm sạch các thiết bị
5. Tăng tuổi thọ sử dụng thiết bị

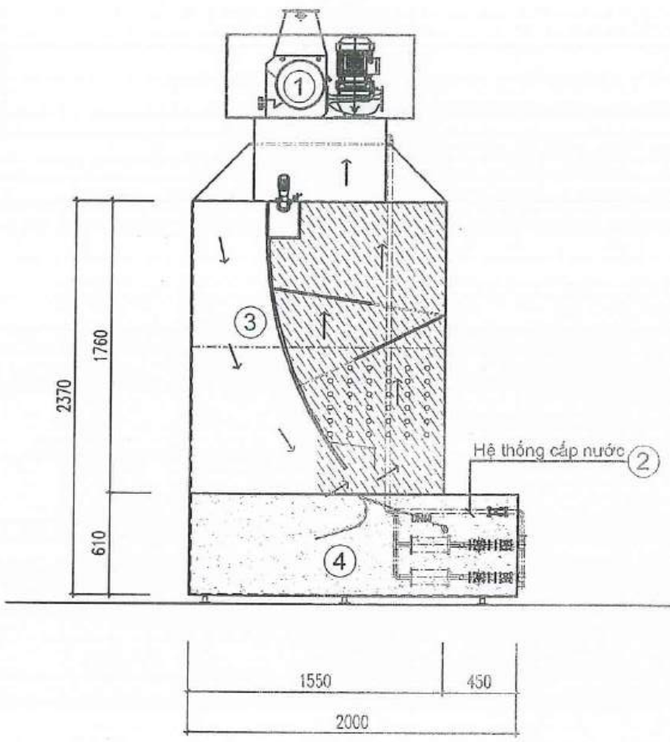

MẶT CẠNH MÁY HỆ THỐNG HÚT

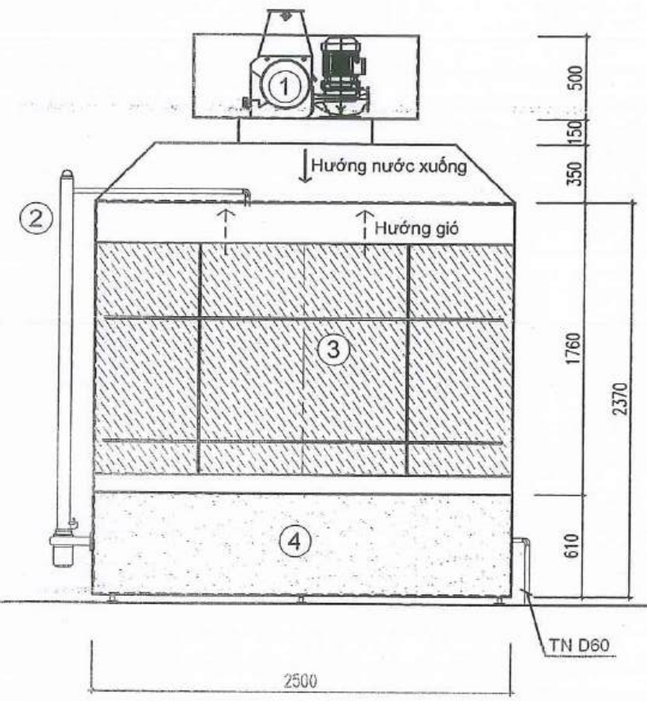

MẶT CẮT TRONG MÁY HÚT BỤI

HỆ THỐNG HÚT BỤI KIỂU KHÔ VÀ MÁY HÚT SỬ LÝ BỤI MÁY SỐ 3

CÔNG TY TNHH SẢN XUẤT VÀ DỊCH VỤ THƯƠNG MẠI CƠ KHÍ THANH TÙNG

BẢN VẼ HOÀN CÔNG

NGÀY ..... THÁNG..... NĂM 20.....

Người lập (Ký, ghi rõ họ tên)	Chỉ huy trưởng công trình (Ký, ghi rõ họ tên)	Cán bộ Tư vấn giám sát hoặc đại diện chủ đầu tư (Ký, ghi rõ họ tên)
	Nguyễn Hoàng Long Nguyên	GIÁM ĐỐC WANG, LI - LING

CÔNG TY TNHH TRÁI ĐẤT XANH

ĐƠN VỊ BÁO GIÁ LẮP ĐẶT

CÔNG TY TNHH SẢN XUẤT VÀ DỊCH VỤ THƯƠNG MẠI CƠ KHÍ THANH TÙNG

CÔNG TY TNHH SẢN XUẤT VÀ DỊCH VỤ THƯƠNG MẠI CƠ KHÍ THANH TÙNG

GIÁM ĐỐC
LÊ THANH TÙNG

GIÁM ĐỐC
Lê Thanh Tùng

ĐỊA CHỈ: THÔN TAM LẠC, XÃ VŨ LẠC

CÁN BỘ KHẢO SÁT	
BÙI XUÂN LÀNH	
CÁN BỘ KĨ THUẬT	
BÙI XUÂN LÀNH	
CÁN BỘ VẼ	
PHẠM ĐỨC MẠNH	
QLKT - KIỂM TRA	
ĐỖ NGỌC THẢO	

TÊN CÔNG TRÌNH:
HỆ THỐNG PHUN HƠI, PHUN MÀU, PHUN ĐỒNG CỦA CÔNG TY TNHH TRÁI ĐẤT XANH

HẠNG MỤC:
HỆ THỐNG PHUN HƠI, PHUN MÀU, PHUN ĐỒNG CỦA CÔNG TY TNHH TRÁI ĐẤT XANH

ĐỊA ĐIỂM:
LÔ E6+E7, ĐƯỜNG NGÔ GIA KHẢM, KHU CÔNG NGHIỆP PHỨC KHÁNH THÁI BÌNH

GIAI ĐOẠN:

TÊN BẢN VẼ:
MẶT ĐỨNG THANG THOÁT HIỂM

TỶ LỆ:	
NGÀY:	2018
SỐ HĐ	
SỐ BẢN VẼ:	KT : 19

Hệ thống máy hút

1. Khung xương máy hút hút thép V40x40x4 kết hợp thép bản PI 4 có dập cạnh 20mm làm tăng cứng, ghép bằng bu lông kết hợp gioong cao su, dán keo 2 thành phần chống rò rỉ nước tại vị trí các góc Sơn sắt thép các loại sơn 3 nước

2. Hệ thống cấp nước PVC D60 kết hợp máy bơm, nước được chuyển nên máng nước phía trên, nước chảy từ máng nước xuống hệ thống tách nước và chảy xuống hệ thống bánh răng hỗn hợp để xoay giữa nước và không khí kết hợp, nước bẩn được chảy vào bể chứa nước và chảy ra hệ thống sử lý nước thải nhà máy

Nguyên lý hệ thống máy hút bụi xoáy

1. Máy hút, quạt hút, hút nước và hút không khí vào buồng
2. Đường ống cấp nước vào hệ thống máy
3. Tấm lệch tấm hướng màng nước, tấm tách nước và không khí ống hút PVC, bánh răng hỗn hợp kết hợp máy phát điện xoay dòng nước
4. Bể thu hồi các chất ôi nhiễm sơn kết hợp đường ống thoát nước

Nguyên lý máy hút bụi kiểu xoáy:

1. Do khí và dòng nước hỗn lợp tràn qua bánh răng làm cho nước và không khí bụi hỗn hợp vào nhau
2. sau khi thông qua máy phát điện xoay làm cho sóng nước xoay hút hết bụi ôi nhiễm.
3. đoạn cuối có 1 ít bụi sẽ thông qua ống PVC

Ưu điểm:

1. Mật dộ hút bụi ôi nhiễm cao
2. Đặc biệt tính lưu thông không khí rất tốt
3. tránh hao phí đồ dùng
4. Dễ làm sạch các thiết bị
5. Tăng tuổi thọ sử dụng thiết bị

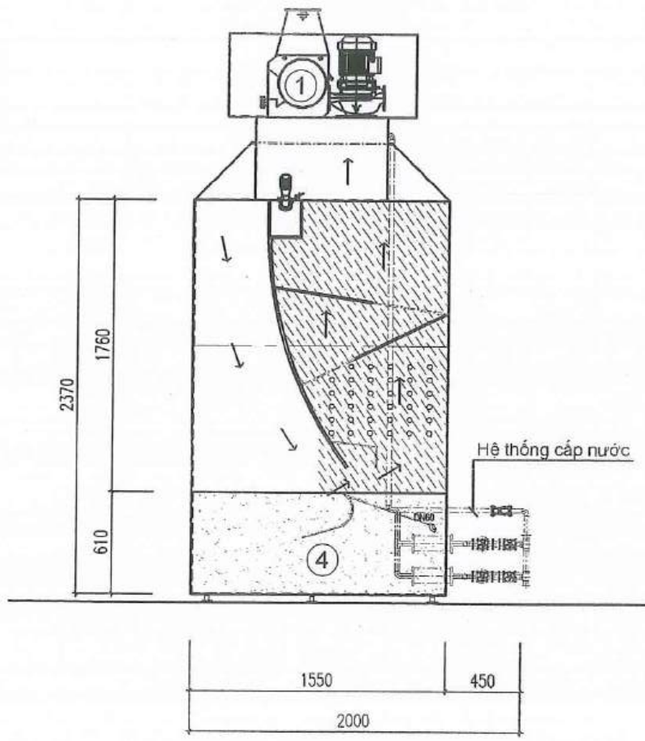

MẶT CẠNH MÁY HỆ THỐNG HÚT

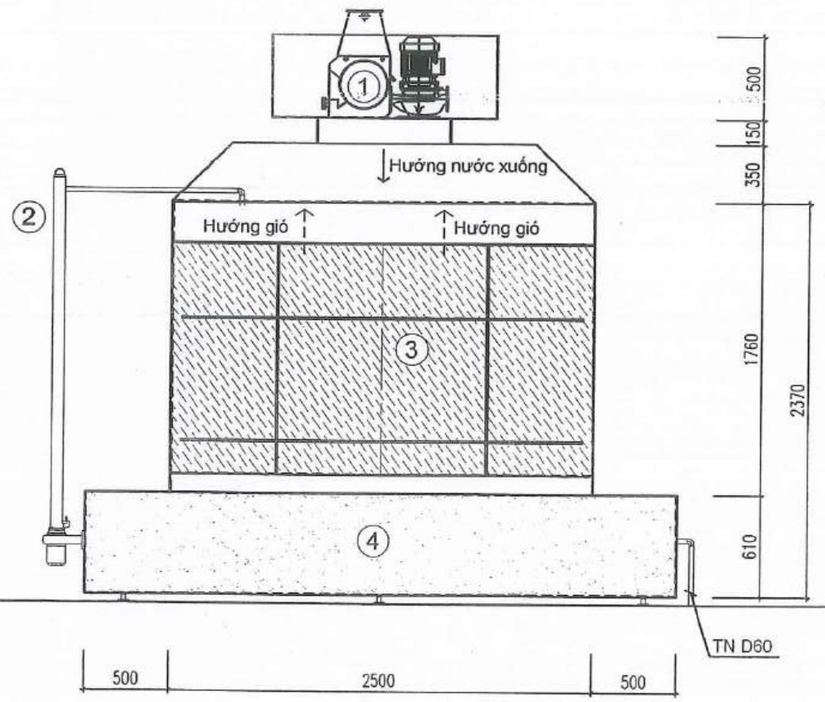

MẶT CẮT TRONG MÁY HÚT BỤI

HỆ THỐNG HÚT BỤI KIỂU KHÔ VÀ MÁY HÚT SỬ LÝ BỤI MÁY SỐ 4

CÔNG TY TNHH SẢN XUẤT VÀ DỊCH VỤ THƯƠNG MẠI CƠ KHÍ THANH TÙNG

BẢN VẼ HOÀN CÔNG

NGÀY ..... THÁNG..... NĂM 20.....

Người lập (Ký, ghi rõ họ tên)	Chi huy trưởng công trình (Ký, ghi rõ họ tên)	Cán bộ Tư vấn giám sát hoặc đại diện chủ đầu tư (Ký, ghi rõ họ tên)
	Nguyễn Hoàng Công Nguyên	GIÁM ĐỐC WANG, LI - LING

CHỦ ĐẦU TƯ

CÔNG TY TNHH TRÁI ĐẤT XANH

ĐƠN VỊ BÁO GIÁ LẮP ĐẶT

CÔNG TY TNHH SẢN XUẤT VÀ DỊCH VỤ THƯƠNG MẠI CƠ KHÍ THANH TÙNG

CÔNG TY TNHH SẢN XUẤT VÀ DỊCH VỤ THƯƠNG MẠI CƠ KHÍ THANH TÙNG

GIÁM ĐỐC
LÊ THANH TÙNG
Lê Thanh Tùng

ĐỊA CHỈ: THÔN TAM LẠC, XÃ VŨ LẠC

CÁN BỘ KHẢO SÁT	
BÙI XUÂN LÀNH	
CÁN BỘ KỸ THUẬT	
BÙI XUÂN LÀNH	
CÁN BỘ VẼ	
PHẠM ĐỨC MINH	
QLKT - KIỂM TRA	
BỒ NGỌC THẢO	

TÊN CÔNG TRÌNH:

HỆ THỐNG PHUM IREH, PHUM MÂU, PHUM BÓNG CỦA CÔNG TY TNHH TRÁI ĐẤT XANH

HẠNG MỤC:

HỆ THỐNG PHUM IREH, PHUM MÂU, PHUM BÓNG CỦA CÔNG TY TNHH TRÁI ĐẤT XANH

ĐỊA ĐIỂM:

LÔ E6+E7, ĐƯỜNG NGÔ GIA KHẢI, KHU CÔNG NGHIỆP PHỐC KHÁNH THÁI BÌNH

GIAI ĐOẠN:	
TÊN BẢN VẼ:	MẶT ĐỨNG THANG THOÁT HIỂM
TỶ LỆ:	
NGÀY:	2018
SỐ HĐ	
SỐ BẢN VẼ:	KT - 20

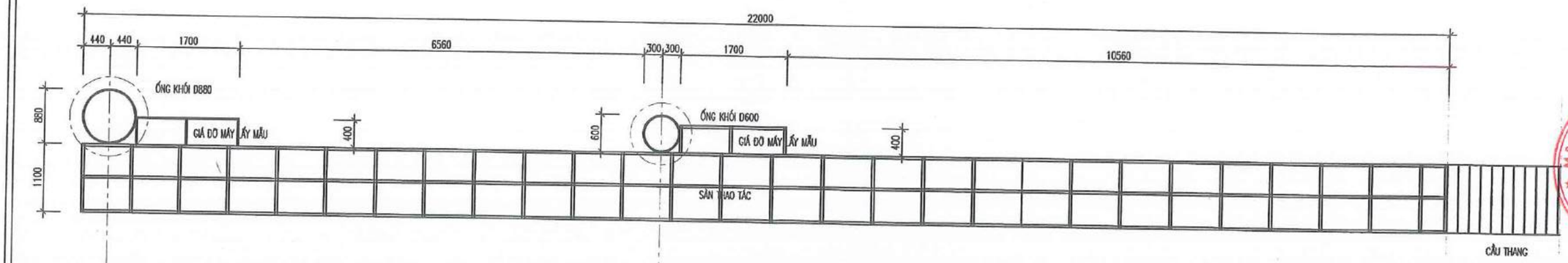

MẶT BẰNG HÀNH LANG

Ghi chú

1. Khung giá đỡ sàn thao tác sắt hộp 40x80x1.8
2. Sàn thao tác dùng thép tôn nhám PL3
3. Lan can hành lang thép hộp 30x30x1.4
4. Cầu thang thép hộp 40x80x1.8
5. Sơn mối hàn và sàn thao tác sơn 3 nước sơn chống rỉ

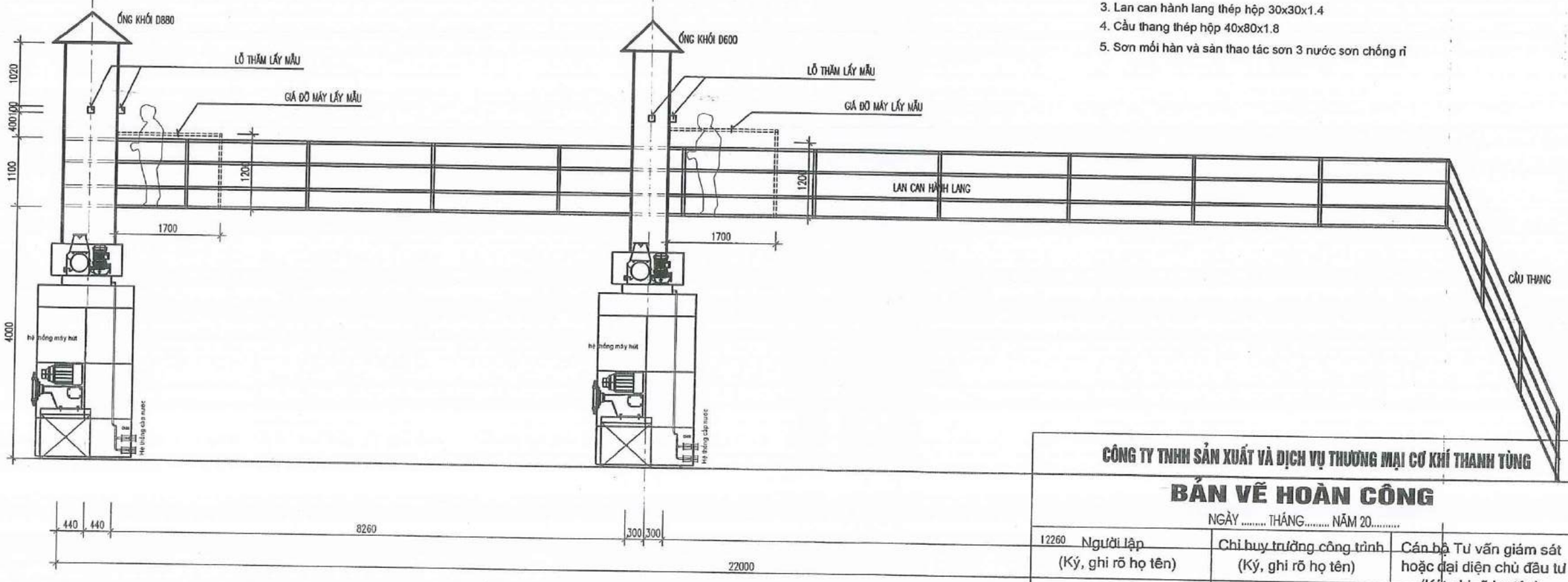

MẶT ĐỨNG SÀN CÔNG TÁC LẤY MẪU HỆ THỐNG PHUN MEN MÀU SỐ 03, 04

CÔNG TY TNHH SẢN XUẤT VÀ DỊCH VỤ THƯƠNG MẠI CƠ KHÍ THANH TÙNG

BẢN VẼ HOÀN CÔNG

NGÀY ..... THÁNG..... NĂM 20.....

Người lập	Chỉ huy trưởng công trình	Cán bộ Tư vấn giám sát hoặc đại diện chủ đầu tư
12260 (Ký, ghi rõ họ tên)	(Ký, ghi rõ họ tên)	(Ký, ghi rõ họ tên)
	Nguyễn Hoàng Công Nguyên	GIÁM ĐỐC WANG, LI - LING

CHỦ ĐẦU TƯ

CÔNG TY TNHH TRÁI ĐẤT XANH

ĐƠN VỊ BÁO GIÁ LẮP ĐẶT

CÔNG TY TNHH SẢN XUẤT VÀ DỊCH VỤ THƯƠNG MẠI CƠ KHÍ THANH TÙNG

CÔNG TY TNHH SẢN XUẤT VÀ DỊCH VỤ THƯƠNG MẠI CƠ KHÍ THANH TÙNG

GIÁM ĐỐC
LÊ THANH TÙNG

GIÁM ĐỐC
Lê Thanh Tùng

ĐỊA CHỈ: THÔN TAM LẠC, XÃ VŨ LẠC

CÁN BỘ KHẢO SÁT	
BÙI XUÂN LÀNH	
CÁN BỘ KỸ THUẬT	
BÙI XUÂN LÀNH	
CÁN BỘ VẼ	
PHẠM ĐỨC NHÃ	
QLKT - KIỂM TRA	
ĐỖ NGỌC THẢO	

TÊN CÔNG TRÌNH:
HỆ THỐNG PHUN MEN, PHUN MÀU, PHUN ĐỒNG CỦA CÔNG TY TNHH TRÁI ĐẤT XANH

HẠNG MỤC:
HỆ THỐNG PHUN MEN, PHUN MÀU, PHUN ĐỒNG CỦA CÔNG TY TNHH TRÁI ĐẤT XANH

ĐỊA ĐIỂM:
LÔ E8+E7, ĐƯỜNG NGÔ GIA KHÁM II, KHU CÔNG NGHIỆP PHÚC KHÁNH THÁI BÌNH

GIAI ĐOẠN:	

TÊN BẢN VẼ:
CHI TIẾT MẶT BẰNG MẶT ĐỨNG SÀN CÔNG TÁC LẤY MẪU HỆ THỐNG PHUN MEN MÀU SỐ 03, 04

TỶ LỆ:	
NGÀY:	2018
SỐ HS	
SỐ BẢN VẼ:	KT - 21